PRASY

OD 200 KG DO 80 T

Doskonała
efektywność

EMG
PRESSES

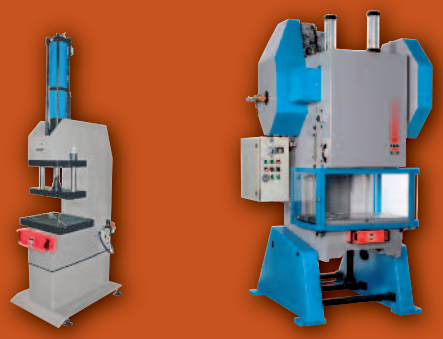

PODSUMOWANIE

Ręczne prasy zębatkowe od 200 do 5 000 kg 4 - 9

Ręczne prasy dźwigniowe od 500 do 2 000 kg 10 - 15

Prasy udarowe od 600 do 6 000 kg 16 - 19

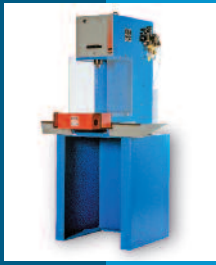

Prasy pneumatyczne od 360 do 6 000 kg 20 - 25

Prasy hydro-pneumatyczne od 7 do 30 T 26 - 33

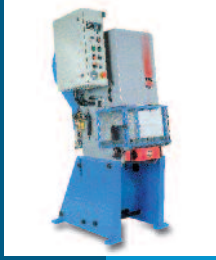

prasy mechaniczne od 6 do 80 T 34 - 42

Marka, która wyróżnia się wydajnością

Firma EMG zbudowała swoją reputację, ponieważ łączy design z mistrzostwem wykonania i opanowaniem technologii. Wszystko to jest wsparte przez skuteczną sieć dystrybucyjną dostosowaną do potrzeb przedsiębiorstw przemysłowych.

Dzięki strategii koncentrującej się na jakości i aktywnym badaniu właściwości użytkowych , produkty EMG sąkonkurencyjne, niezawodne i trwałe.To wartości kluczowe w zakresie wydajności firm w wielu sektorach:

- **Produkcja biżuterii i zegarków,**
- **Produkcja okularów,**
- **Urządzenia elektroniczne,**
- **Produkcja samochodów,**
- **Elektronika użytkowa, zabawki**
- **Ślusarstwo...**

"Ważny argument" realizacje standardowe i specjalne

Wykonywanie różnych zadań jest dla wszystkich modeli proste dzięki rezerwie mocy i wysokiej precyzji montażu.

Cała linia produktów EMG oferuje szeroki wachlarz dodatkowych opcji i modyfikacji na potrzeby każdego zastosowania: Firma Long projektuje i montuje specjalne maszyny do specyficznych wymagań poszczególnych segmentów produkcyjnych.

Prasy EMG posiadają certyfikat ISO-9001 od roku 2000 dostarczane są z instrukcją, świadectwem zgodności ES i z rysunkami. Obejmuje je całkowita roczna gwarancja na części, pracę i transport.

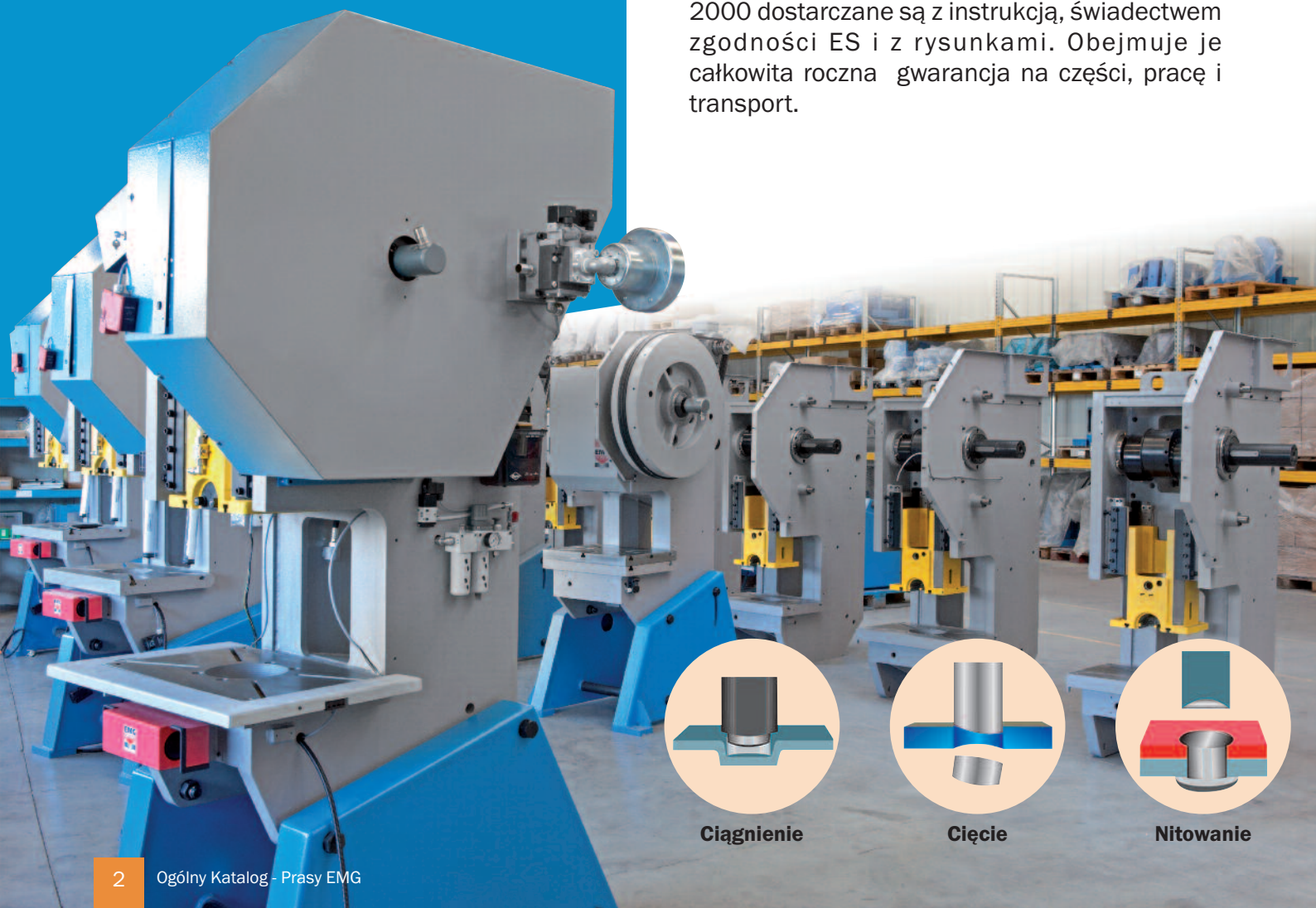

Producent wydajnych technologii od 60 lat

EMG, producent z uznawanym know-how jest firmą rodzinną, która rozwinęła się w ciągu 3 pokoleń zrealizowała szeroką gamę produktów i usług cenionych przez producentów na całym świecie.

Dzięki prasom używanym z powodzeniem od 1966 roku w wielu gałęziach przemysłu, EMG jest wiarygodnym partnerem oferującym rozwiązania będące synonimem precyzji i trwałości.

Wydajność w połączeniu z umiejętnościami

Wydziały produkcyjne pozwalają na kompleksową produkcję od A do Z, zabezpieczoną przez wielobranżowy zespół, który kontroluje wszystkie etapy produkcji, od projektowania złożonych operacji z mechaniki ogólnej i precyzyjnego montażu, poprzez różne operacje obróbki skrawaniem: frezowanie, toczenie, szlifowanie prostych i cylindrycznych powierzchni. EMG również przeprowadza obróbki cieplne i obróbki powierzchniowe, obróbki mechaniczne lub spawanie oraz malowanie.

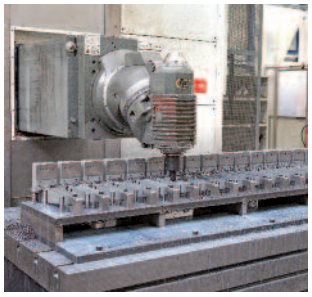

Przestrzeń do badań i testów waszych próbek.

Klienci EMG mogą w siedzibie firmy wykorzystać salon firmowy oraz laboratorium połączone z halą produkcyjną co umożliwia pracę i obsługę z wszystkimi naszymi modelami.

Właśnie w tym dziale są wykonywane co tydzień wszystkie próbki dostarczane nam przez obecnych i potencjalnych klienów.

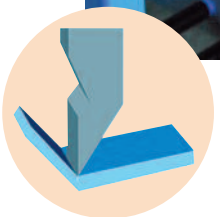

Gięcie

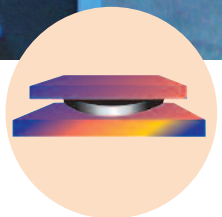

Tłoczenie

Znakowanie

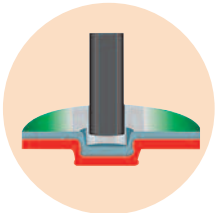

Montaż

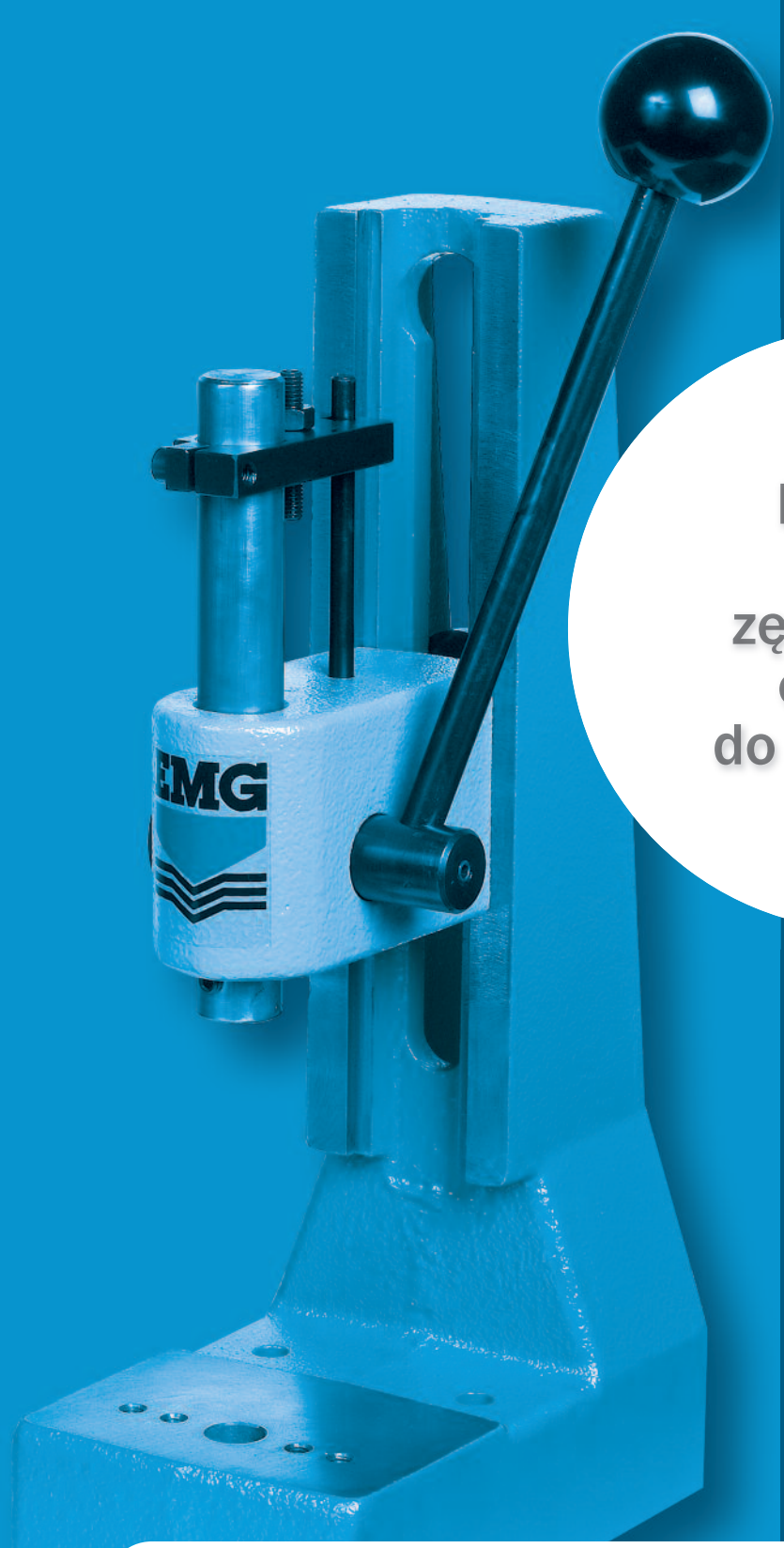

Ręczne prasy zębatkowe od 200 do 5 000 kg

Moc uzyskana przez nacisk działający na ramię dźwigni

Prasa zębatkowa	2HR	3HR	4HR 4HRLP	14HR	18HR	50HR
Statyczna siła działająca na dźwignię w kg	Moc w kg uzyskana przez prasę w osi suwu					
5	35	60	90	110	190	350
10	75	120	180	220	380	700
15	110	180	270	330	570	1050
20	150	240	360	440	760	1400
25	185	300	450	550	950	1750
Maksymalny dopuszczalny nacisk prasy	200	400	600	1400	1800	5000

Prasy zębatkowe

2HR - 3HR - 4HR - 4HRLP

Moc jest liniowa i stała podczas całego suwu w zależności od obciążenia na dźwigni.

Te maszyny są solidne, dokładne, elastyczne i ergonomiczne. Są one często używane do operacji montażowych, łącząc pierścienie lub łożyska, małe krzywizny w różnych operacjach prasowania itp. ...

- ***Polerowana część przesuwna zabezpieczona w rotacji, zapewnia trwałość i dokładność.***
- ***Automatyczny skok przesuwnej części za pomocą sprężyny (zmiana napięcia, z wyjątkiem 2HR).***
- ***Szybka i łatwa regulacja wysokości gabarytowej.***
- ***Dokładne ustawienie dolnego zderzaka mechanicznego zapewnia powtarzalność cyklu.***
- ***Ustawienie początkowej pozycji dźwigni w celu optymalizacji ergonomii prasy.***
- ***Podstawa i głowica ze stopu FGL 250, co zapewnia solidność i sztywność.***
- ***Przygotowanie do montażu na statywie.***
- ***Bezobsługowe, bez potrzeby smarowania.***
- ***Lakier: Rama - lazurowy niebieski RAL 5015***
  Głowica - platynowo szara RAL 7036.

Dane techniczne:

	2HR	3HR	4HR	4HRLP
Siła (kg)	200	400	600	600
Skok roboczy (mm)	0 - 50	0 - 80	0 - 100	0 - 100
Regulacja wysokości gabarytowej (mm)	54 - 200	35 - 270	46 - 280	46 - 400
Głębokość C-profilu (mm)	72	80	95	155
Kąt rotacji na mm suwu	4°58	4°02	3°37	3°37
Wiercenie przesuwnej części(mm)	10H7 x 24	16H7 x 26	16H7 x 26	16H7 x 26
Otwór stołu	14H7	14H7	14H7	14H7
Stół (mm)	100 x 70	130 x 120	160 x 145	210 x 190
Ciężar (kg)	8	17	25	35

1 - Ręczne prasy zębatkowe od 200 do 600 kg

2HR

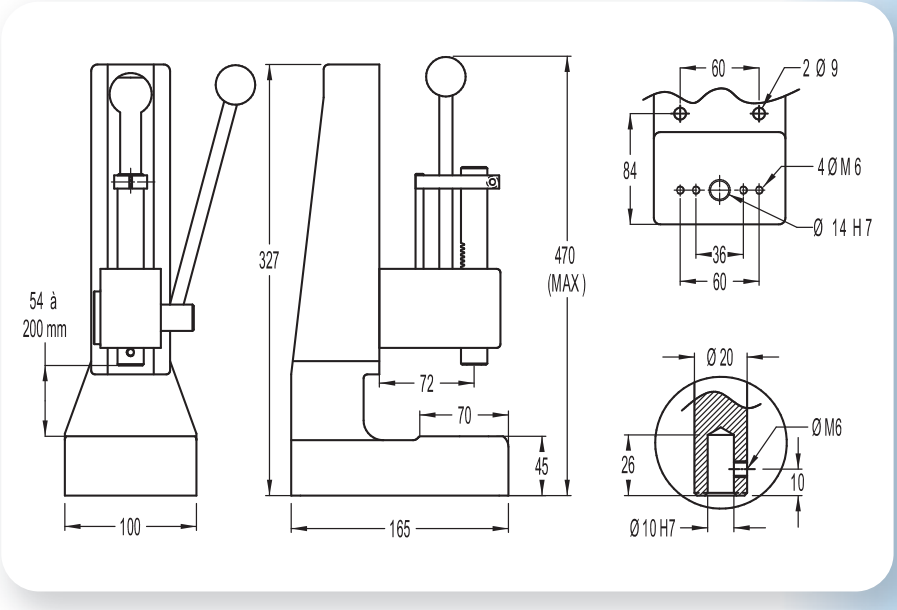

3HR

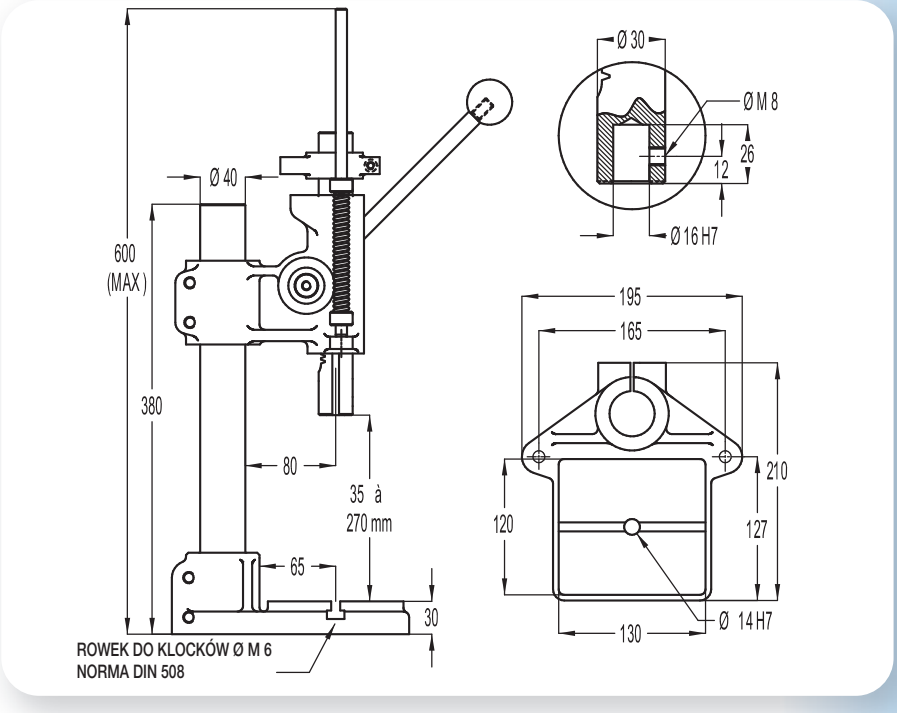

4HR

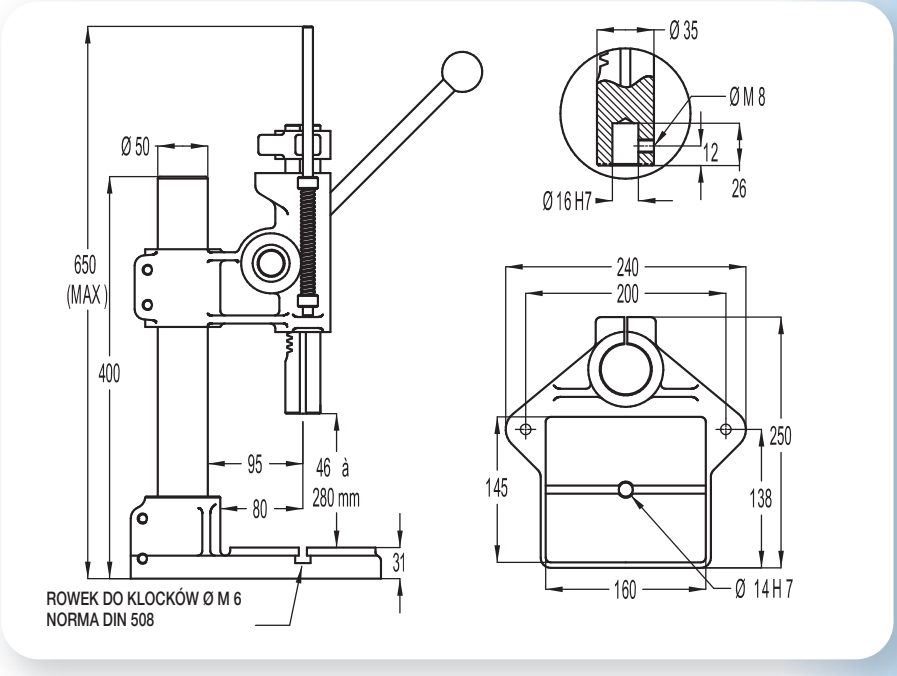

> Opcje

• Licznik

Opcja 5-pozycyjny licznik z zerowaniem.

• Mikrometryczna regulacja dolnego punktu zwrotnego

System regulacji dolnego punktu zwrotnego ze skalą po 0,02mm.

• Kontrola jakości czujnikami siły, albo ruchu

EMG oferuje możliwości kontrolowania wszystkich sił lub ruchu za pomocą użycia czujników siły i ruchu , które mogą być dostosowane do 100% potrzeb kontroli obrabianego przedmiotu.

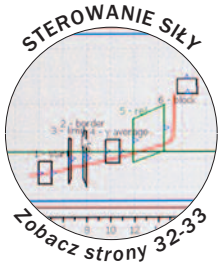

• Bloki

JSet 2 klocków do mocowania narzędzia w T-rowku.

• Tuleja zaciskowa

Oprawka zaciskowa ER25 do czopu O1, 5 do Ø16 mm (Øna życzenie).

• Pokrętło: skok + 100 mm, powiększona wysokość gabarytowa

Dla części z większym rozmiarem można zwiększyć skok o 100 mm (dla modelu 4HR), wymienić kolumnę dla powiększenia wysokośći swobodnej i zmienić dźwignię na 3-ramienne pokrętło. Prasa 4HR skok 200mm,wysokość gabarytowa +600 mm i 3-ramienne pokrętło.

• Blokada ruchu zwrotnego

System blokady ruchu zwrotnego zapobiega ruchowi dźwigni dopóki nie został osiągnięty koniec skoku (zapewnia pełne dokończenie i powtarzalność operacji).

Skok roboczy
od 0 do 70 mm w modelu 3HR,
od 0 do 83 mm w modelu 4HR.

• Prasa w wersji ocynkowanej/niklowanej

W pełni ocynkowana i/lub niklowana prasa laboratoryjna

Tego rodzaju pokrycie jest najczęstsze jako ochrona antykorozyjna. Doskonałe właściwości cynku są wykorzystane do ochrony elementów przed agresywnymi warunkami zewnętrznymi.

Idealne przy używaniu prasy w środowisku typu „solna mgła“ lub tam, gdzie trzeba wyeliminować skażenie laboratorium standardową farbą i/lub smarem z urządzenia.

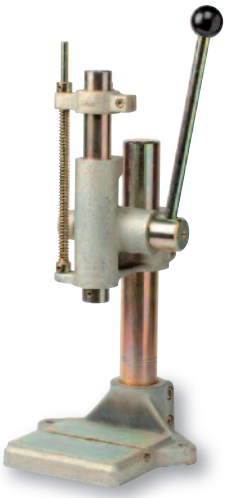

Dalsze opcje

- *Na życzenie: Specjalne wiercenie - tylko głowica.*
- *Specjalny lakier RAL.*
- *Aretacja głowicy w rotacji na kolumnie.*
- *Blokada w pozycji i odblokowanie dźwignią.*
- *Specjalne rozwiązania na życzenie (modyfikacje prasy, oprzyrządowanie i narzędzia).*

14HR
18HR

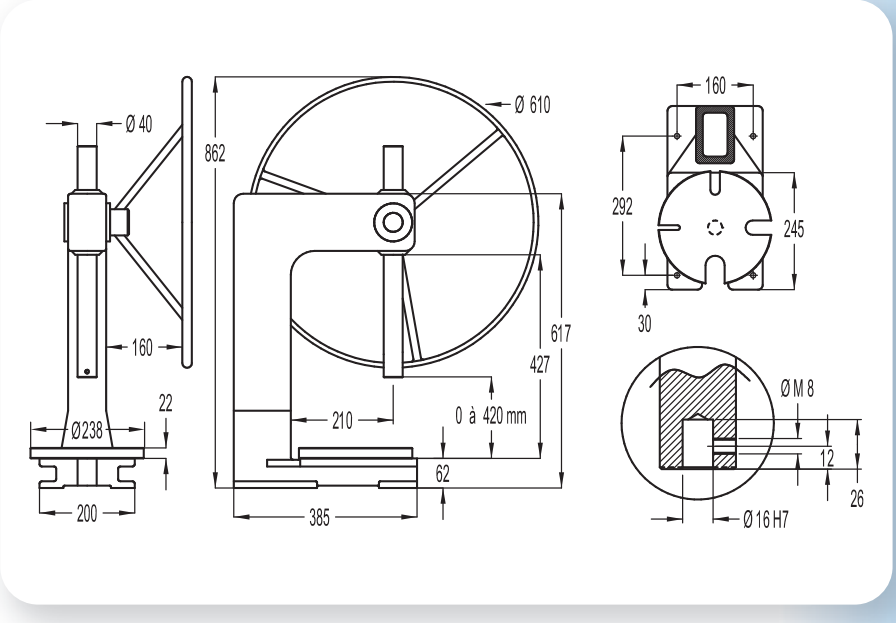

50HR

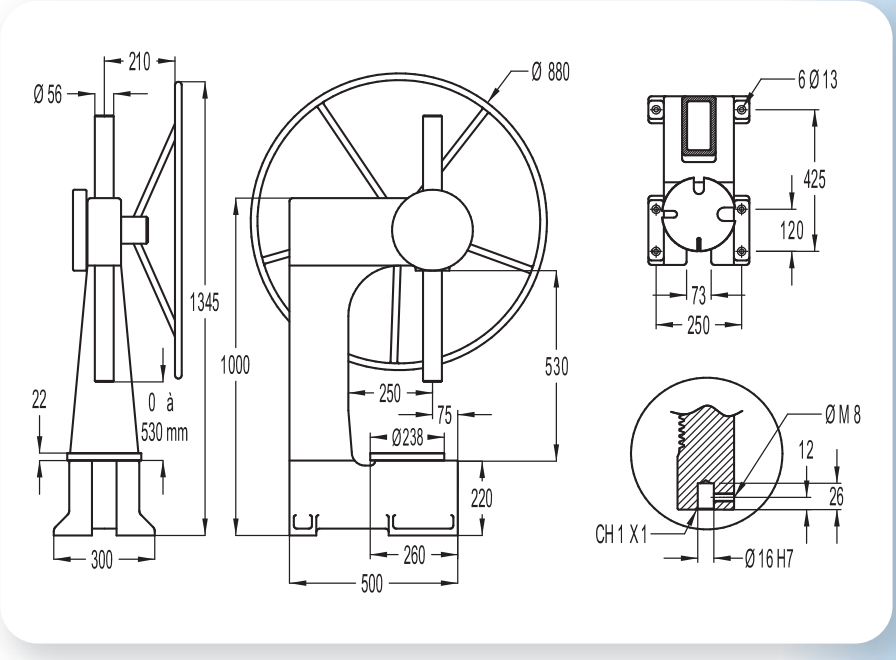

50HR LP

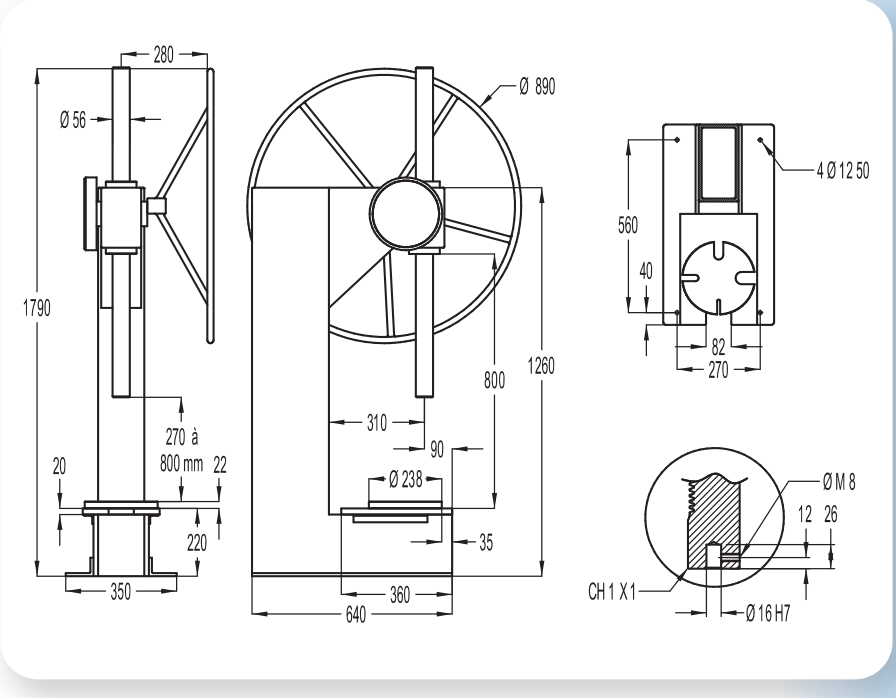

Prasy zębatkowe

14HR - 50HR - 50HR LP

Moc jest liniowa i stała podczas całego suwu w zależności od obciążenia na dźwigni.

Modele te uzupełniają serię ręcznych pras zębatkowych. Mają solidną konstrukcję i dzięki kółku zębatemu z wysokiej jakości stali hartowanej zapewnia wysoką wytrzymałość na całej długości skoku.

Modele te są używane do operacji montażowych, łączenie ,głębokie wtłaczanie, zwłaszcza w aplikacjach wymagających duży skok i / lub dużą wysokość gabarytową.

- ***Sterowany przez 3-ramienne pokrętło lub kierownicę ręczną."***
- ***Polerowana część przesuwna blokowana w rotacji, zapewnia trwałość i dokładność.***
- ***Koło zębate ze stali hartowanej.***
- ***Rama ze stopu lub spawana ze stali stopoweje zapewnia solidność i sztywność.***
- ***Przygotowanie do montażu na statywie.***
- ***Obrotowy stół okrągły***
- ***Konserwacja smarownicą***
- ***Lakier niebieski RAL 5015.***

+ Skok
+ Wysokość gabarytowa
+ C-profilu

Dane techniczne:

	14HR	18HR	50HR	50HR LP
Siła (kg)	1 400	1 800	5 000	5 000
Skok roboczy (mm)	0 - 420	0 - 420	0 - 530	270 - 800
Wysokość gabarytowa (mm)	420	420	530	800
Głębokość C-profilu (mm)	210	210	250	310
Kąt rotacji na mm skoku	2°86	2°86	12°74	12°74
Wiercenie przesuwnej części(mm)	16H7 x 26	16H7 x 26	16H7 x 26	16H7 x 26
Stół (mm)	240 x 200	240 x 200	210 x 250	250 x 360
Wydrążenie stołu (mm)	55 x 90	55 x 90	70 x 120	82 x 115
Ø stołu obrotowego	238	238	238	238
Ciężar (kg)	45	50	145	145

Dalsze opcje

- *Na życzenie: Specjalne wiercenie.*
- *Specjalny lakier RAL.*
- *Zderzak oporowy.*
- *Specjalne rozwiązania na życzenie (modyfikacje prasy, oprzyrządowanie i narzędzia).*

Ręczne prasy dzwigniowe od 500 do 2 000 kg

Prasy dzwigniowe

5HR - 7HR - 15HR - 20HR
15HR LP - 20HR LP

Maksymalna siła jest osiągana na końcu skoku w zależności od zastosowanej siły na dźwigni..

Te maszyny są solidne, dokładne, elastyczne i ergonomiczne. Są one często używane do operacji montażowych, łącząc pierścienie lub łożyska,przy małej krzywiznie , w różnych operacjach prasowania itp. ...

- *Polerowana część przesuwna blokowana w rotacji, zapewnia trwałość i dokładność.*
- *Automatyczne podnoszenie przesuwanej części przez sprężynę*
- *Szybkie i niezawodne nastawienie wysokości gabarytowej*
- *Dokładne ustawienie dolnego zderzaka mechanicznego w martwym punkcie, zapewnia powtarzalność cyklu*
- *Podstawa i głowica ze stopu FGL 250, co zapewnia solidność i sztywność.*
- *Bezobsługowe, bez potrzeby smarowania.*
- *Przygotowanie do montażu na statywie.*
- *Lakier: Ram lazurowy niebieski RAL 5015 - Głowica platynowo szara RAL 7036.*

1 - Ręczne prasy dzwigniowe od 500 do 2 000 kg

Dane techniczne:

	5HR	7HR	15HR	20HR
Siła (kg)	500	700	1 500	2 000
Skok roboczy (mm)	50	40	30 albo 60	60
Wysokość gabarytowa nastawna	42 - 185	35 - 260	60 - 250	120 - 280
Głębokość C-profilu (mm)	72	95	102	130
Wiercenie przesuwnej części	10H7x24	16H7x26	16H7x26	16H7x26
Otwór w stole	14H7	14H7	32H7	32H7
Stół (mm)	100x70	160x145	200x180	220x200
Maksymalny kąt dzwigni obrotowej	90°	90°	90°	90°
Ciężar (kg)	9	25	32	65

2 - Ręczne prasy dźwigniowe ze zwiększonym profilem

Dane techniczne:

	15HR LP	20HR LP
Siła (kg)	1 500	2 000
Skok roboczy (mm)	30 albo 60	60
Wysokość gabarytowa nastawna (mm)	220 - 280	230 - 290
Głębokość C-profilu (mm)	220	250
Wiercenie przesuwnej części (mm)	16H7 x 26	16H7 x 26
Otwór w stole	32H7	32H7
Stół (mm)	200 x 250	200 x 300
Maksymalny kąt dzwigni obrotowej	90°	90°
Ciężar (kg))	55	70

+
Wysokość gabarytowa
+
C-profilu

5HR

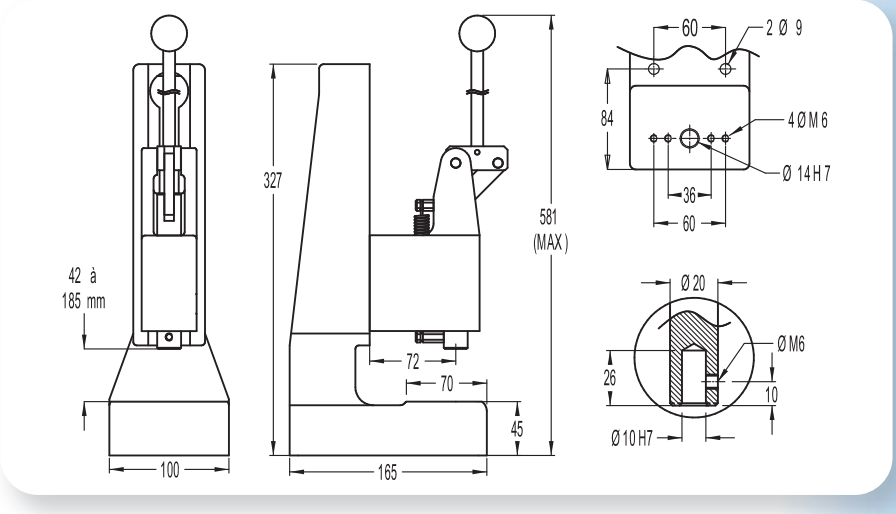

7HR

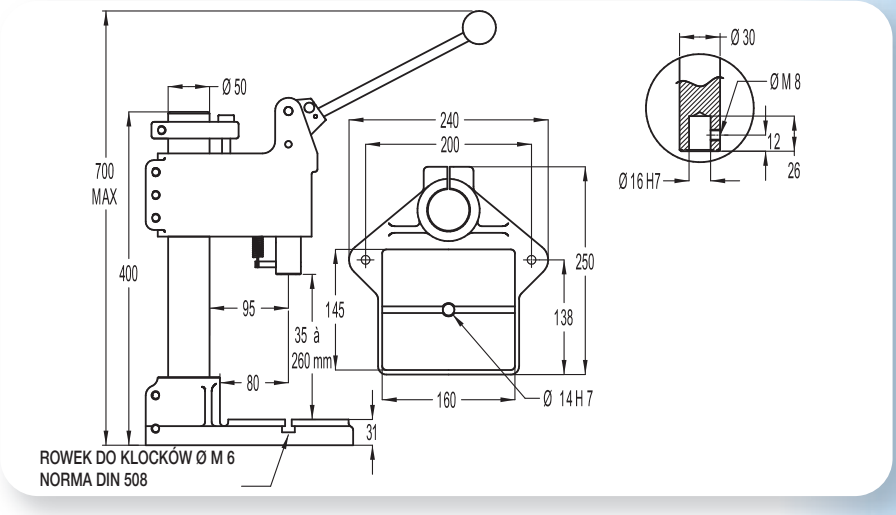

15HR

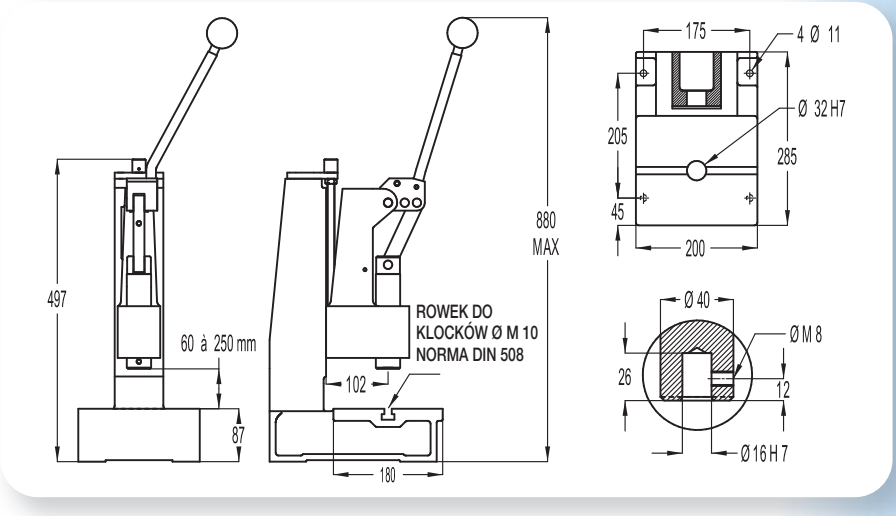

20HR

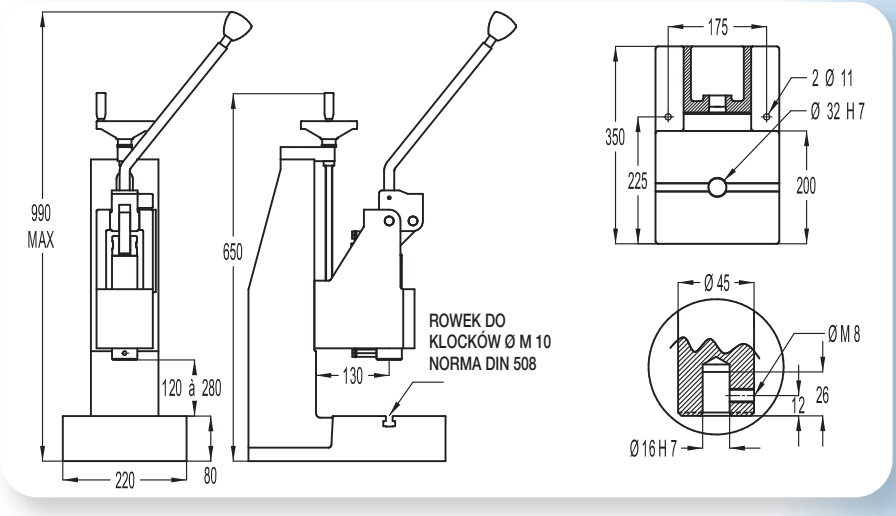

15HR LP

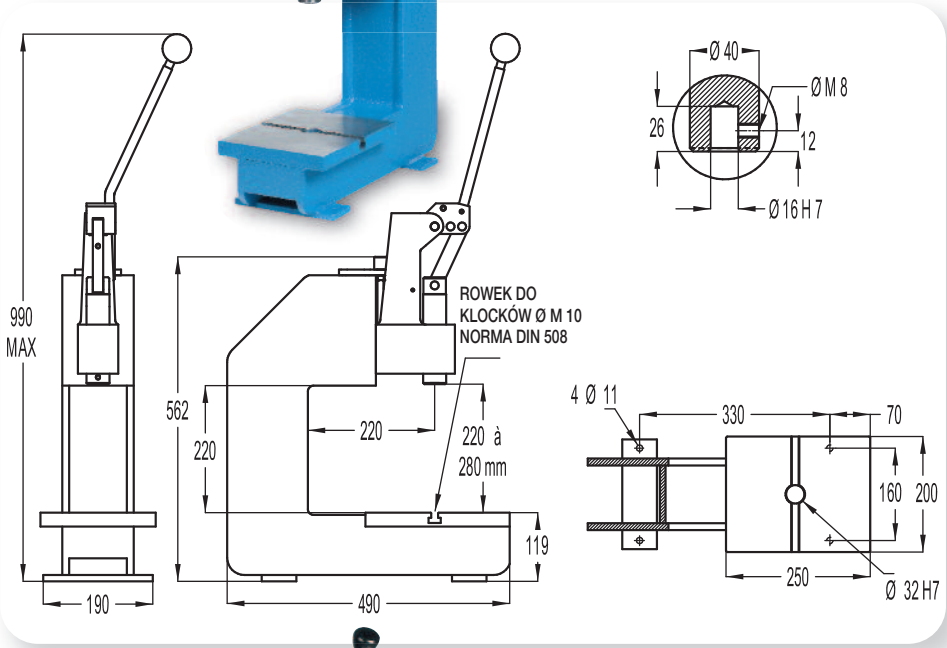

20HR LP

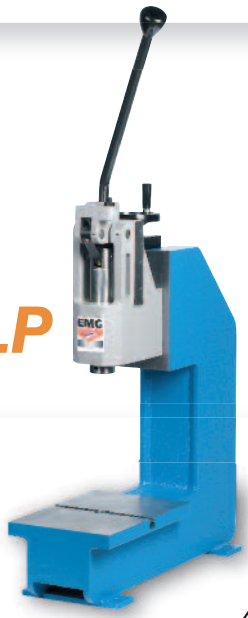

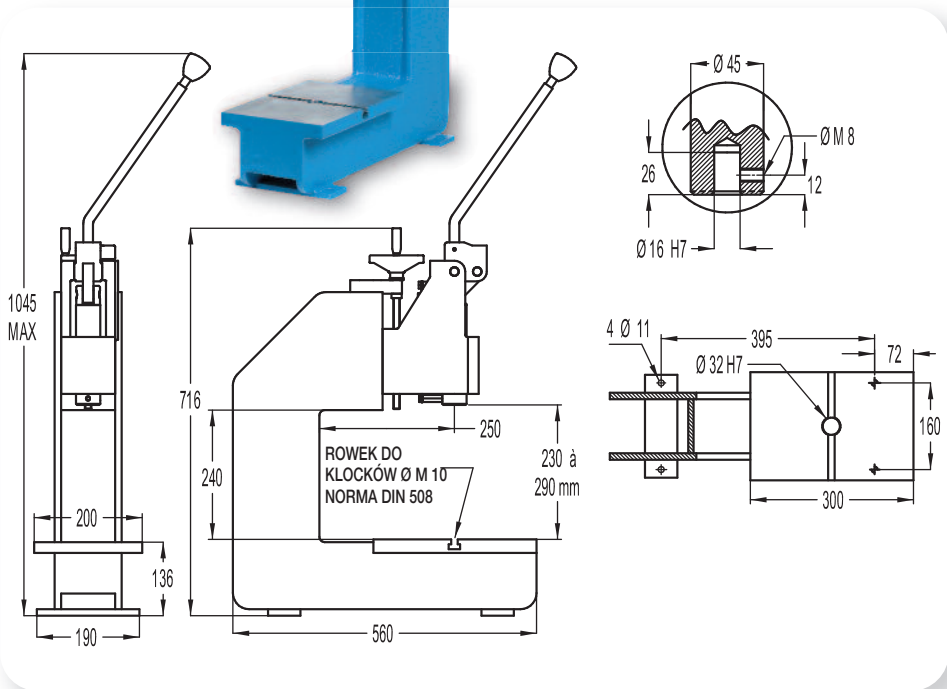

Siła, którą prasa działa przy nacisku 20kg działającym na rekojeść dzwigni.

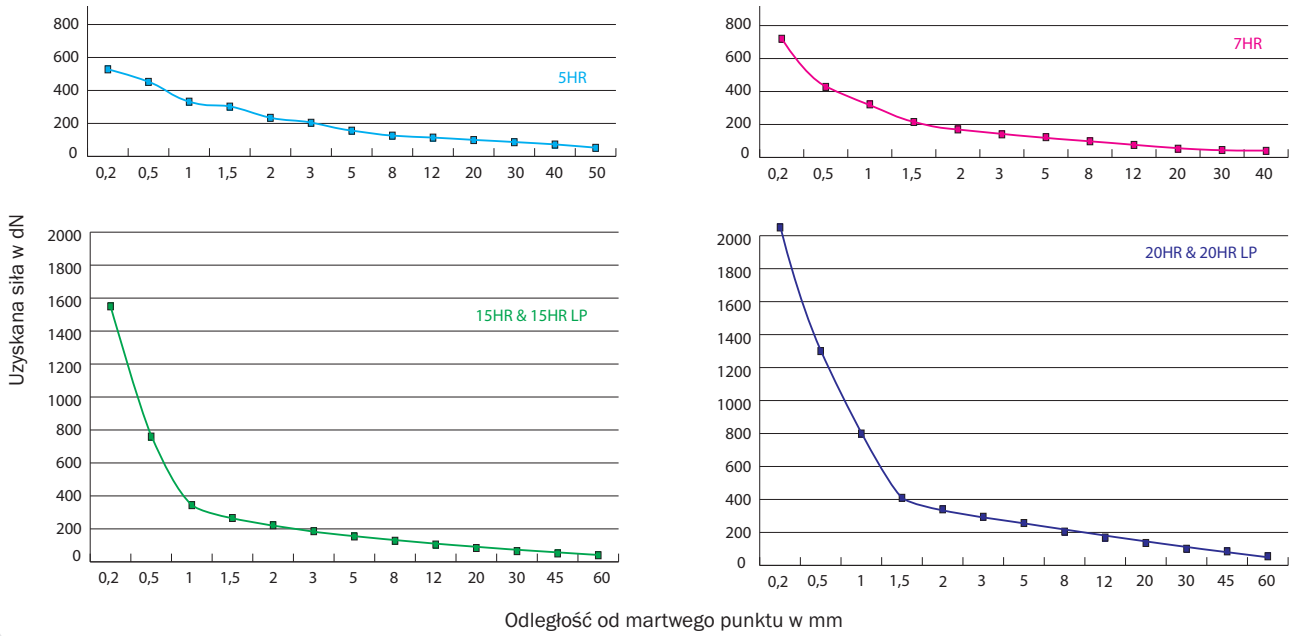

Modele 3D naszych ręcznych pras są dostępne na życzenie i pozwolą wam ułatwić pracę przy planowaniu miejsca pracy i ich integracji.

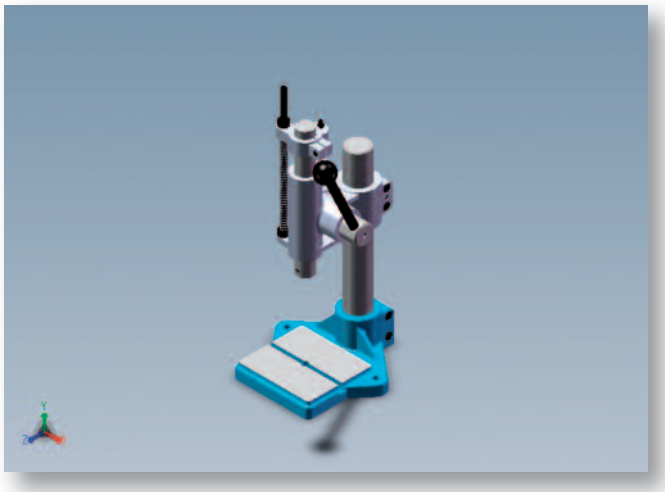

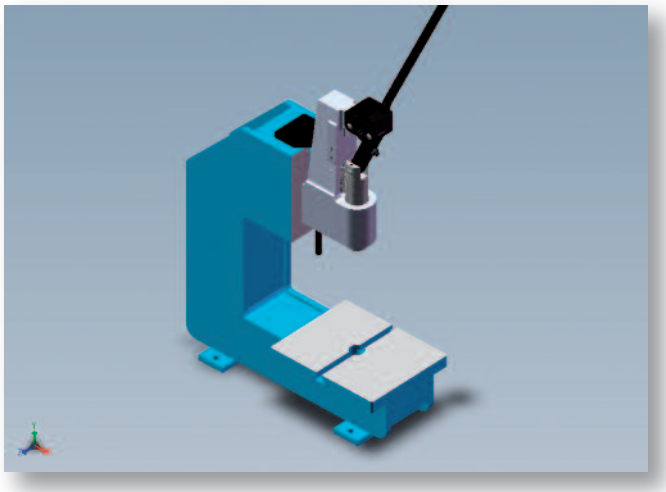

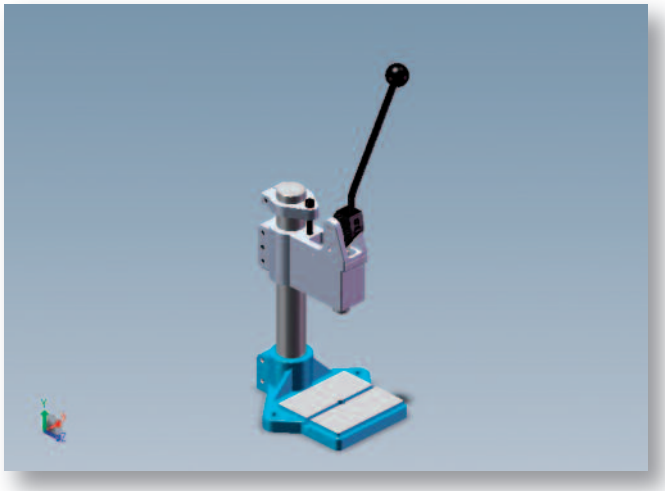

> Dalsze opcje

• Licznik

Opcja 5-pozycyjny licznik z zerowaniem.

• Tuleja zaciskowa

Oprawka zaciskowa ER25 do czopu Ø1, 5 do Ø16 mm. (Øna życzenie).

• Mikrometryczna regulacja dolnego punktu zwrotnego

System regulacji dolnego punktu zwrotnego ze skalą co 0,02mm.

• Blokada powrotu zwrotnego

System blokady ruchu zwrotnego zapobiega podnoszeniu dźwigni dopóki nie był osiągnięty koniec skoku (zapewnia pełne dokończenie i powtarzalność operacji).

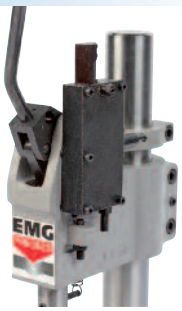

• Kontrola jakości czujnikami siły, albo ruchu

EMG oferuje możliwości kontrolowania wszystkich sił lub ruchu za pomocą użycia czujników siły i ruchu , które mogą być dostosowane do pełnej kontroli obrabianego przedmiotu.

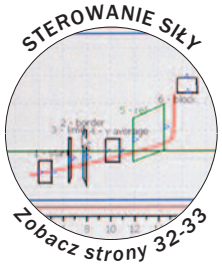

• Prasa w wersji ocynkowanej/niklowanej

W pełni ocynkowana i/lub niklowana prasa laboratoryjna

Tego rodzaju pokrycie jest najczęstsze jako ochrona antykorozyjna. Doskonałe właściwości cynku są wykorzystane do ochrony elementów przed agresywnymi warunkami zewnętrznymi.

Idealne przy używaniu prasy w środowisku typu „solna mgła“ lub tam, gdzie trzeba wyeliminować skażenie laboratorium standardową farbą i/lub smarem z urządzenia.

• Klocki

Set 2 klocków do mocowania narzędzia w T-rowku.

Dalsze opcje

- *Na życzenie: Specjalne wiercenie,tylko cała głowica.*
- *Specjalny lakier RAL.*
- *Blokada głowicy w rotacji na kolumnie (7HR).*
- *Blokada w pozycji i odblokowanie dźwignią.*
- *Specjalne rozwiązania na życzenie (modyfikacje prasy, oprzyrządowanie i narzędzia).*

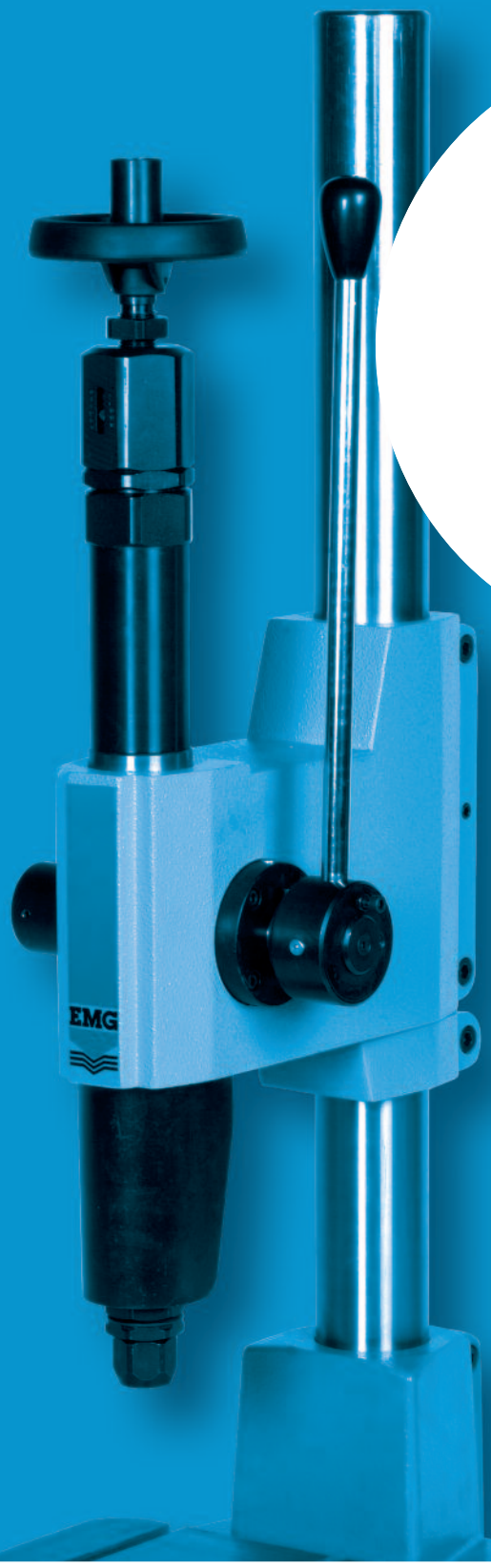

Prasy udarowe od 600 do 6 000 kg

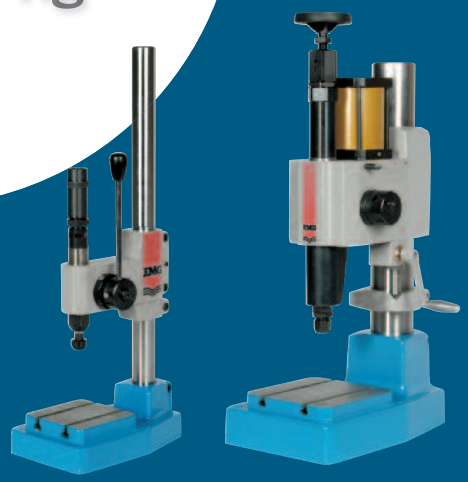

Prasy udarowe

PM6 - PM30 - PM60
PM6P - PM30P - PM60P

W dobie norm ISO, znakowania i możliwości śledzenia detalu ,prasy EMG oferują szeroką skalę modeli i akcesoriów przeznaczonych do znakowania, numerowania, nitowania i prasowania, które łączą w sobie wydajność, precyzję i bezpieczeństwo.

Seria ta jest również stosowana w wielu zakładach produkcyjnych. Siła ostateczna jest stała i jednolita, i pozostaje niezmienna niezależnie od ciśnienia działającego na dźwignię.

Te prasy mają regulowaną siłę wytłaczania i mechanizm zapobiegający podwójnemu udarowi.

MOŻLIWOŚCI ZNAKOWANIA – Dane orientacyjne
(Liczba znaków w zależności od ich wysokości i materiału)

	600 kg		3 000 kg		6 000 kg	
	Aluminium	żelazo	Aluminium	żelazo	Aluminium	żelazo
1 mm	14	7	28	15	75	36
2 mm	12	5	24	12	65	26
3 mm	8	3	20	9	56	17
4 mm	6	2	16	8	50	15
5 mm	5	1	14	6	46	12
6 mm	-	-	6	3	40	8
10 mm	-	-	3	1	20	5

1 - Ręczne prasy udarowe od 600 do 6 000 kg

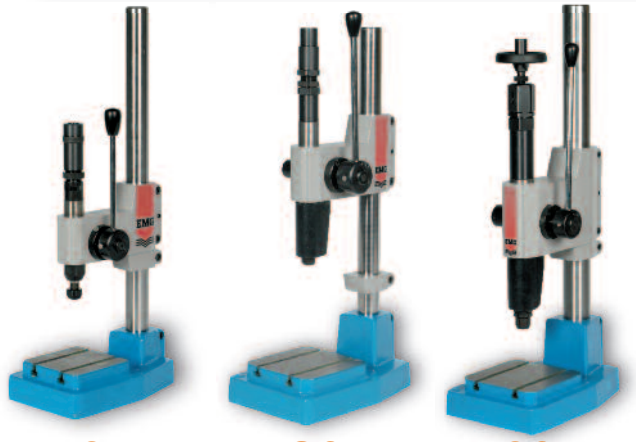

PM6 PM30 PM60

	PM6	PM30	PM60
Siła (kg)	600	3 000	6 000
Maksymalny skok podejścia (mm)	25	40	40
Skok udaru (mm)	0,2	0,2	0,2
Wysokość gabarytowa nastawna	30 - 250	40 - 250	70 - 520
Głębokość C-profilu (mm)	86	123	174
Ø czopu narzędzia (mm)	Ø6 x 27	Ø10 x 38	Ø16 x 48
Stół (mm)	100 x 100	160 x 160	220 x 220
Ciężar (kg)	11	30	100

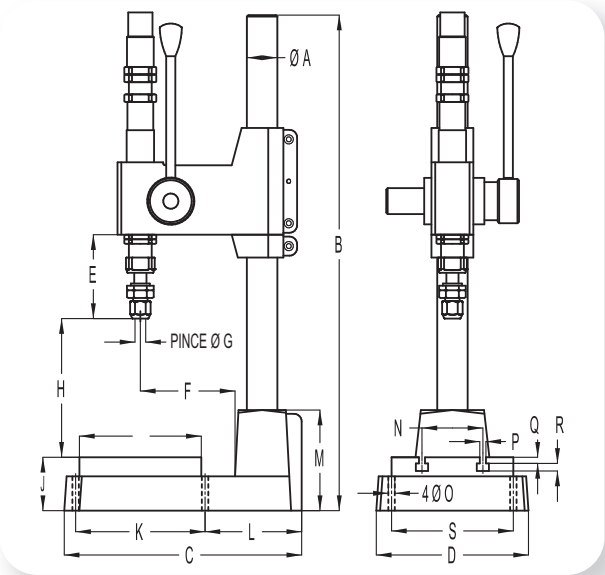

Tabela z danymi do ręcznych pras udarowych

	PM6	PM30	PM60		PM6	PM30	PM60
A	Ø 30	Ø 40	Ø 70	K	135	170	230
B	500	650	1000	L	80	127	190
C	215	312	445	M	70	132	190
D	130	200	280	N	50	80	120
E	46	110	145	O	Ø 6,50	Ø 8,50	Ø 10,50
F	86	123	174	P	6	8	12
G	Ø6 x 27	Ø 10 x 38	Ø 16 x 48	Q	9	10	13
H	30 - 250	40 - 250	70 - 520	R	6	8	9
I	100	160	220	S	90	160	230
J	50	70	90				

2 - Pneumatyczne prasy udarowe od 600 do 6 000 kg

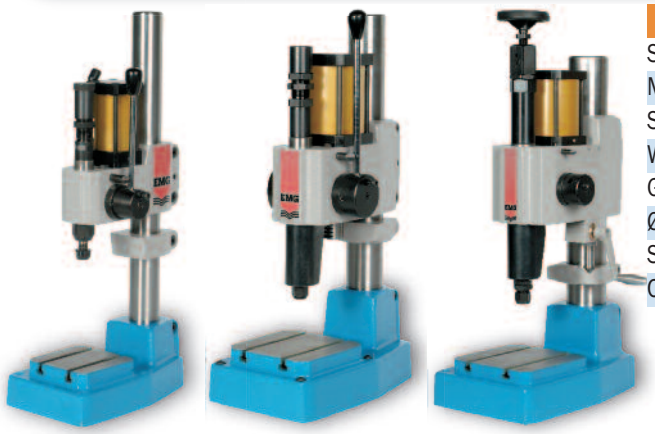

PM6 P PM30 P PM60 P

	PM6 P	PM30 P	PM60 P
Siła (kg)	600	3 000	6 000
Maksymalny skok podejścia (mm)	30	40	45
Skok udaru (mm)	0,2	0,2	0,2
Wysokość gabarytowa nastawna	40 - 300	60 - 300	100 - 300
Głębokość C-profilu (mm)	86	135	190
Ø czopu narzędzia (mm)	Ø6 x 27	Ø10 x 38	Ø16 x 48
Stół (mm)	100 x 100	160 x 160	240 x 240
Ciężar (kg)	15	38	120

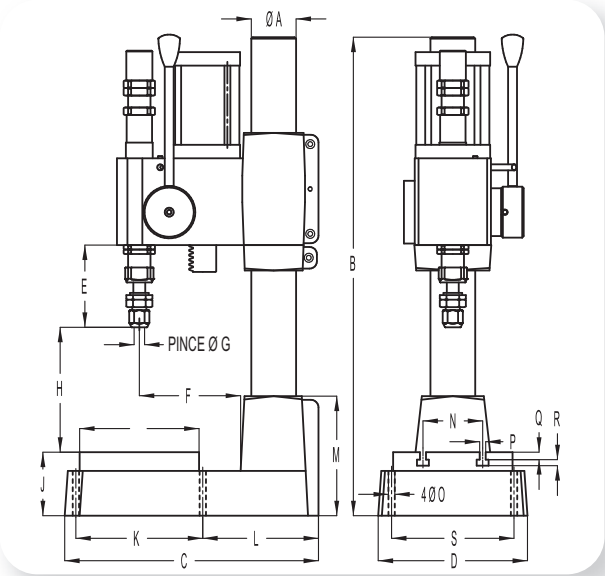

Tabelka danych do pneumatycznych pras udarowych

	PM6 P	PM30 P	PM60 P		PM6 P	PM30 P	PM60 P
A	Ø 40	Ø 60	Ø 100	K	110	170	250
B	500	640	830	L	117	155	228
C	242	340	503	M	90	150	210
D	140	200	300	N	50	80	120
E	46,5	110	145	O	Ø 6,50	Ø 8,50	Ø 10,50
F	86	135	190	P	6	8	12
G	Ø6 x 27	Ø 10 x 38	Ø 16 x 48	Q	6	8	9
H	40 - 300	60 - 300	100 - 300	R	9	10	13
I	100	160	240	S	110	164	250
J	60	85	110				

> Wersje sterowania prasami pneumatycznymi

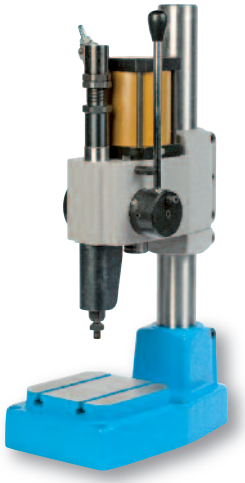

• **Wersja 1:** przeznaczona do integracji przez klienta

Dostarcza się wyłącznie prasę bez sterowania i wyposażenia.

• **Wersja 2:** przygotowana do użycia z oburęcznym sterowaniem

Wersja 1 +:
- Bezpieczne dwuręczne przyciski sterujące.
- Boczne i górne obudowy stołu.
- Centrala, zawór zwrotny i pneumatyczne łącze.
- Filtr z funkcją regulacji i filtracji (na zamek).

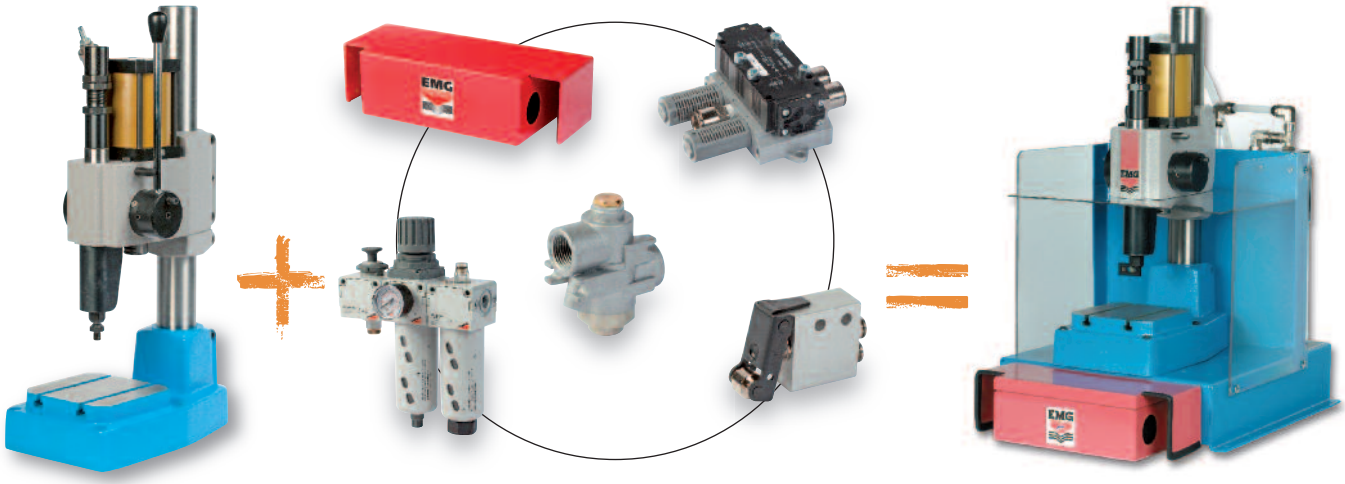

• **Wersja 3:** przygotowana do użycia z oburęcznym sterowaniem albo pedałem

Wersja 2 +:
- Sterowanie pedałem do pracy z wbudowanym narzędziem*
- 2-pozycyjny przełącznik kontroli na klucz.

**Definicja: wbudowane narzędzia muszą być zabezpieczone. Ich otwory i odpowiednie bezpieczne odległości muszą spełniać obowiązujące normy i nie przekraczać odległość 6 mm. Wszelkie dodatkowe ryzyka pracy z narzędziami wbudowanymi muszą być wykluczone.*

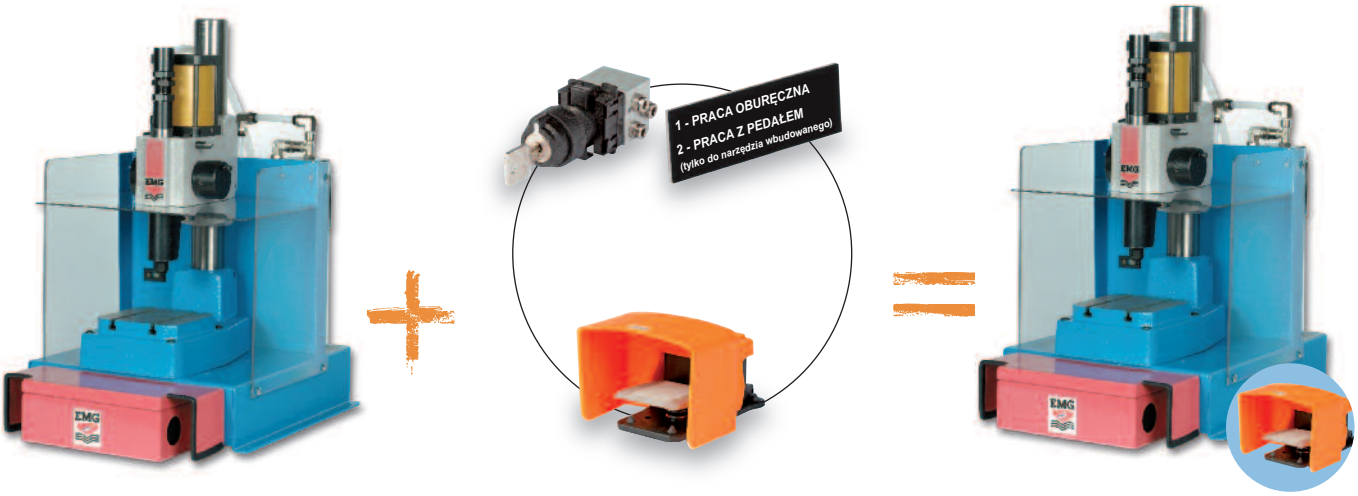

> Dalsze opcje

• Licznik

Opcja 5-pozycyjny licznik z zerowaniem.

• Podstawa i przegródki

Opcja obejmuje podstawę pod prasę z 2 bocznymi przegródkami 350 x 250 mm.

To doposażenie pozwala stworzyć wysoko ergonomiczne miejsce pracy:

- Przestrzeń na nogi 450 mm.
- Wysokość podstawy730 mm (755 mm z antywibracyjną podkładką).
- Nachylone przegródki na detale 350 x 250 mm.

• Filtr na wyjściu powietrza

Kompletny filtr na wyjściu powietrza do zmniejszenia zanieczyszczeń powietrza oraz hałasu (75 dB zamiast 85).

• Klocki

Set 2 klocków do mocowania narzędzia w T-rowku.

• Akcesoria do znakowania

Na życzenie dostępna jest szeroka gama akcesoriów: ręczne lub pneumatyczne numeratory, uchwyty czcionek,czcionki...

Opcje dodatkowe

- *Na życzenie: Specjalne wiercenie.*
- *Specjalny lakier RAL.*
- *Specjalne rozwiązania na życzenie (modyfikacje prasy, oprzyrządowanie i narzędzia).*

Prasy pneumatyczne od 360 do 6 000 kg

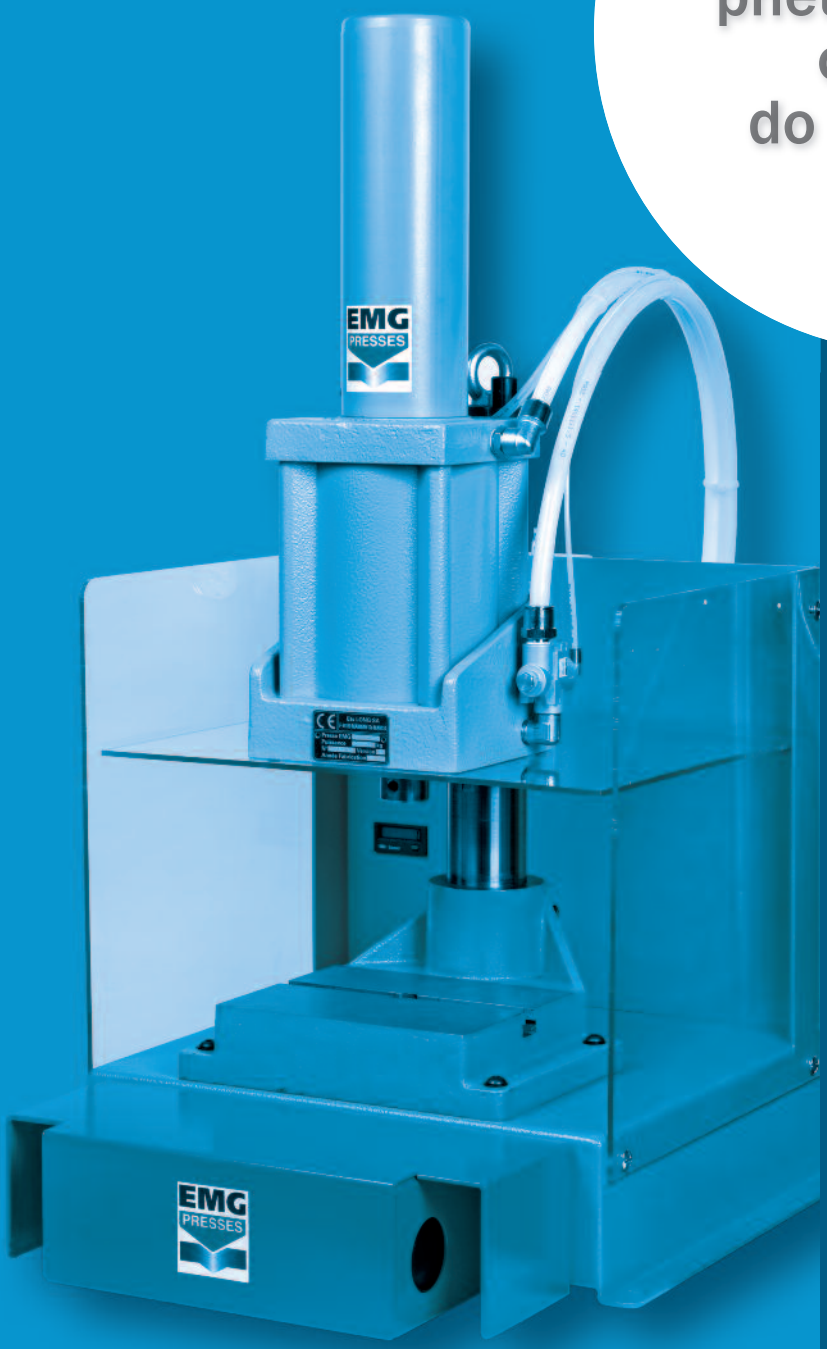

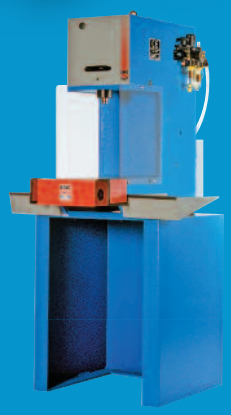

Prasy pneumatyczne

6PHR - 8PHR - 1T - 1T LP
2T - 3T - 4,3 T
2T LP - 3T LP - 4,3T LP - 6T LP

Seria pras pneumatycznych EMG uzupełnia prasy ręczne i doskonale spełnia wymagania klientów na szybszą kadencję lub większą siłę.

Z krokowym lub automatycznym posuwem, serię pras pneumatycznych EMG integruje się do stanowisk i linii produkcyjnych, przynosząc Ergonomię - Bezpieczeństwo operatorom - Niezawodność procesu.

2 serie pras pneumatycznych:

- Prasy z podwójnym działaniem i bezpośrednim ciśnieniem od 360 kg do 1 tony
- Prasy z podwójnym działaniem i pośrednim ciśnieniem od 2t do 6t

Te maszyny są solidne, dokładne, elastyczne i ergonomiczne. Często używane do operacji montażowych, łącząc pierścienie lub łożyska, małe krzywizny w różnych operacjach prasowania itp. ...

- Wyszlifowana część posuwna jest zabezpieczona przed rotacją i zapewnia długą żywotność i dokładność
- Automatyczne podnoszenie walca po zwolnieniu przycisku
- Szybkie i wygodne nastawienie, z blokadą umożliwia osiągnąć doskonałą powtarzalność
- Dokładne nastawienie dolnego położenia mechanicznym dociskiem zapewnia powtarzalność cyklu
- Rama ze stopu FGL 250 lub spawanej stali narzędziowej, zapewniająca odporność i sztywność
- Bezobsługowa, bez smarowania
- Lakier: Rama - lazurowy niebieski RAL 5015 - Głowica platynowo szara RAL 7036

Wszystkie tłoki są wyprodukowane przez EMG a ich wytrzymałość jest sprawdzona u tysięcy użytkowników na całym świecie. Część ruchoma jest wykonana z chromowanej stali, prowadzona na łożyskach i zablokowana przed rotacją poprzez klin. Tłok gładko porusza się w chromowanym walcu uszczelnienie zapewnia doskonałe pasowanie walca.

Siła naszych pras jest podawana przy ciśnieniu 6 barów i jest proporcjonalnie regulowana przy standardzie od 3 do 6 barów.

Np.: prasa 6PHR daje nacisk 360 kg przy 6 barach, a więc 180 kg przy 3 barach, 240 kg przy 4 barach a 300 kg przy 5 barach.

1 - Prasy z podwójnym suwem i bezpośrednim ciśnieniem od 360 kg do 1 000 kg

	6PHR	8PHR	1T	1T LP
Siła (kg)	360	700	1 000	1 000
Skok roboczy (mm)	0 - 50	0 - 100	0 - 100	0 - 100
Regulowana wysokość gabarytowa	20 - 250	40 - 260	140 - 200	300
Głębokość C-profilu (mm)	95	95	100	180
Wiercenie części posuwnej (mm)	16H7 x 26	16H7 x 26	16H7 x 26	16H7 x 26
Otwór stołu	14H7	20H7	32H7	50H11
Stół (mm)	160 x 145	200 x 170	300 x 200	300 x 200
Szybkość opadania (mm/sek.)	150	130	100	100
Zużycie powietrza (l.)	0,6	2,3	3,4	3,4
Waga (kg)	25	50	125	150

Nastawienie posuwu:
Posuw naszych pras można dokładnie nastawić mechaniczną nakrętką ze stopniowaniem co 1/10 mm z blokadą zapewniającą doskonałą powtarzalność cyklu. Widok na mechaniczny docisk i na czujnik czasu położenia dolnego (wyposażenie na życzenie).

6PHR

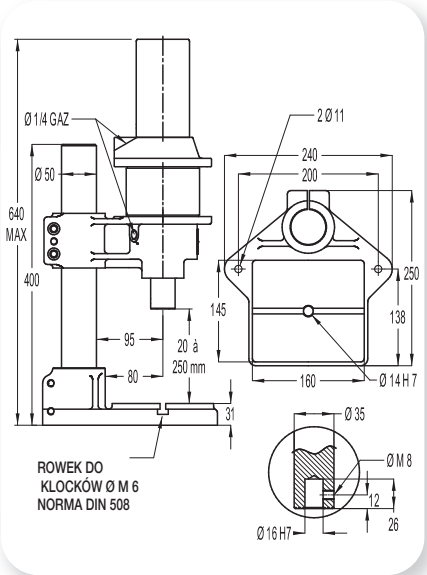

8PHR

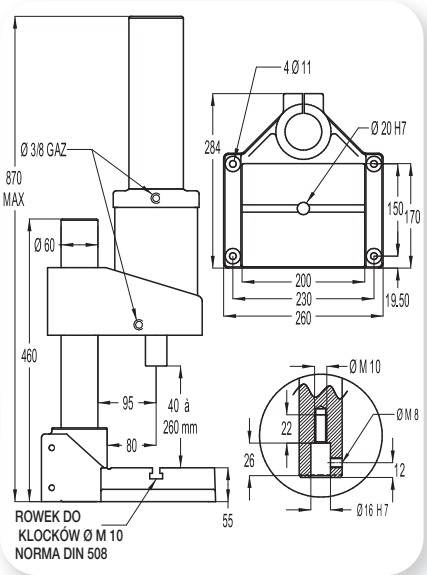

1T

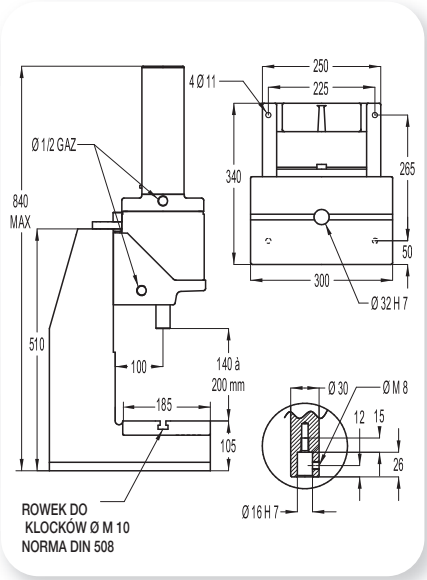

1T LP

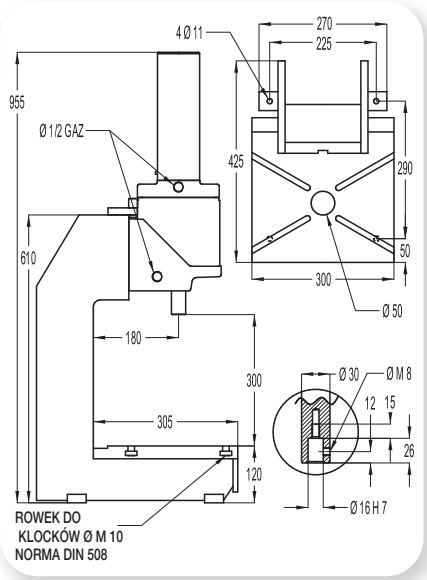

2 - Prasy z podwójnym suwem i pośrednim ciśnieniem 2 do 6t

Dla uzyskania dużej siły przy mniejszym zużyciu powietrza, EMG oferuje serię pras pneumatycznych z multiplikatorem siły na zasadzie dźwigni. Ta seria pras oferuje 2 typy ramy: standardową lub z dużym prześwitem (LP).

	2T	3T	4,3T
Siła (kg)	2 000	3 000	4 300
Skok roboczy (mm)	0 - 69	0 - 54	0 - 40
Minimalna wysokość gabarytowa (A v mm)	200	180	175
Głębokość C-profilu (mm)	110	110	110
Wiercenie części posuwnej (mm)	16H7 x 30	16H7 x 30	16H7 x 30
Otwór stołu	30	30	30
Stół (mm)	305 x 190	305 x 190	305 x 190
Szybkość opadania (mm/sek.)	75	48	26
Zużycie powietrza (l.)	5,2	5,2	5,2
Waga (kg)	150	150	150

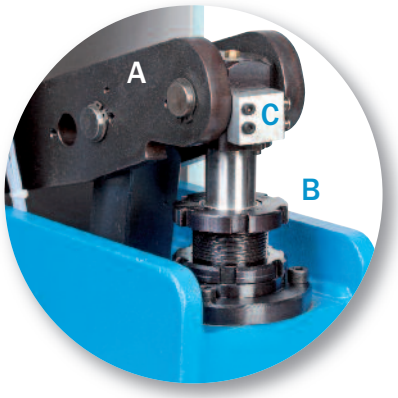

A: Widok na ramię dźwigni.
B: Widok na docisk mechaniczny.
C: Czujnik czasu ruchu powrotnego.

	2T LP	3T LP	4,3T LP	6T LP
Siła (kg)	2 000	3 000	4 300	6 000
Skok roboczy (mm)	0 - 69	0 - 54	0 - 40	0 - 50
Minimalna wysokość gabarytowa (A v mm)	315	300	295	305
Głębokość C-profilu (mm)	180	180	180	180
Wiercenie części posuwnej (mm)	16H7 x 30	16H7 x 30	16H7 x 30	16H7 x 30
Otwór stołu	50	50	50	50
Stół (mm)	300 x 295	300 x 295	300 x 295	300 x 295
Szybkość opadania (mm/sek.)	75	48	36	20
Zużycie powietrza (l.)	5,2	5,2	5,2 .	9,8
Waga (kg)	200	200	200	230

2T - 3T - 4,3T

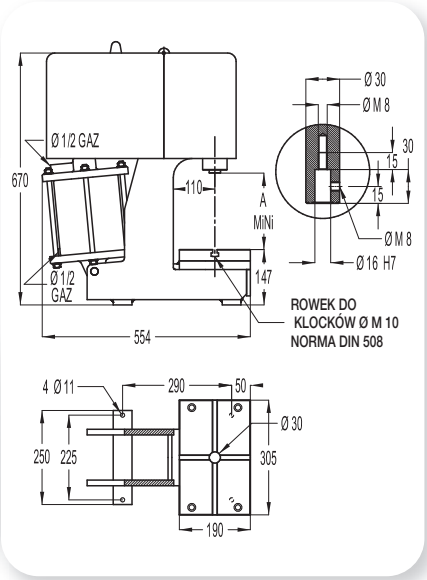

2T LP - 3T LP - 4,3T LP - 6T LP

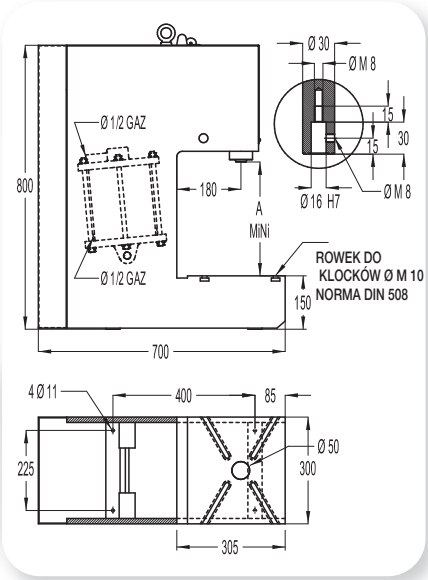

> Wersje sterowania pras pneumatycznych

• Wersja 1: przeznaczona do integracji przez klienta

Dostarcza się wyłącznie prasę bez sterowania i wyposażenia.

• Wersja 2: przygotowana do użycia z oburęcznym sterowaniem

Wersja 1 +:
- Bezpieczne dwuręczne przyciski sterujące.
- Boczne i górne obudowy stołu.
- Centrala, zawór zwrotny i pneumatyczne łącze.
- Filtr z funkcją regulacji i filtracji (na zamek).

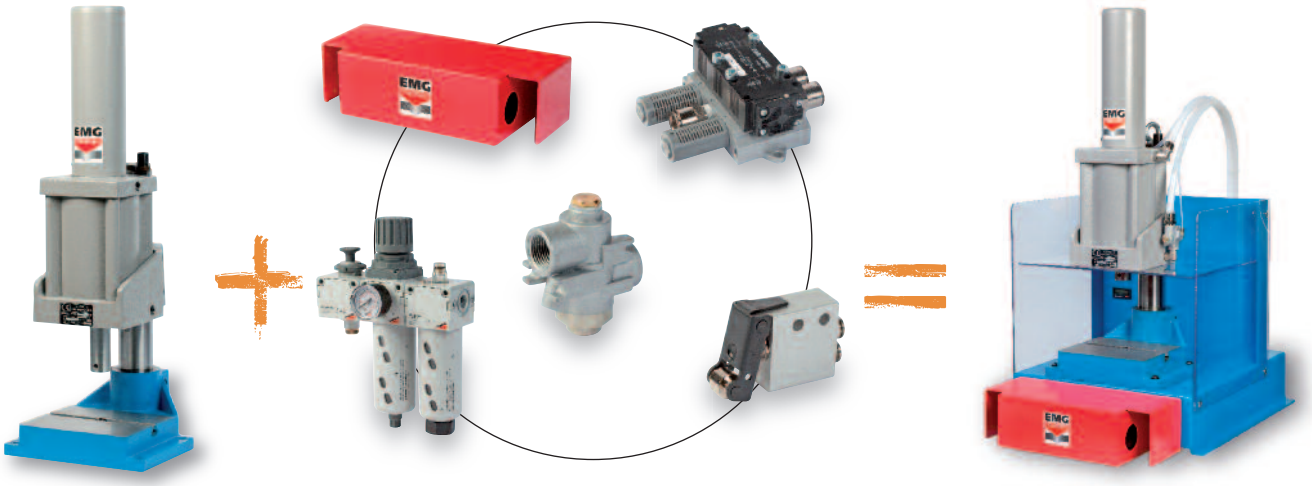

• Wersja 3: przygotowana do użycia z oburęcznym sterowaniem albo pedałem

Wersja 2 +:
- Sterowanie pedałem do pracy z wbudowanym narzędziem*
- 2-pozycyjny przełącznik kontroli na klucz.

**Definicja: wbudowane narzędzia muszą być zabezpieczone. Ich otwory i odpowiednie bezpieczne odległości muszą spełniać obowiązujące normy i nie przekraczać odległość 6 mm. Wszelkie dodatkowe ryzyka pracy z narzędziami wbudowanymi muszą być wykluczone.*

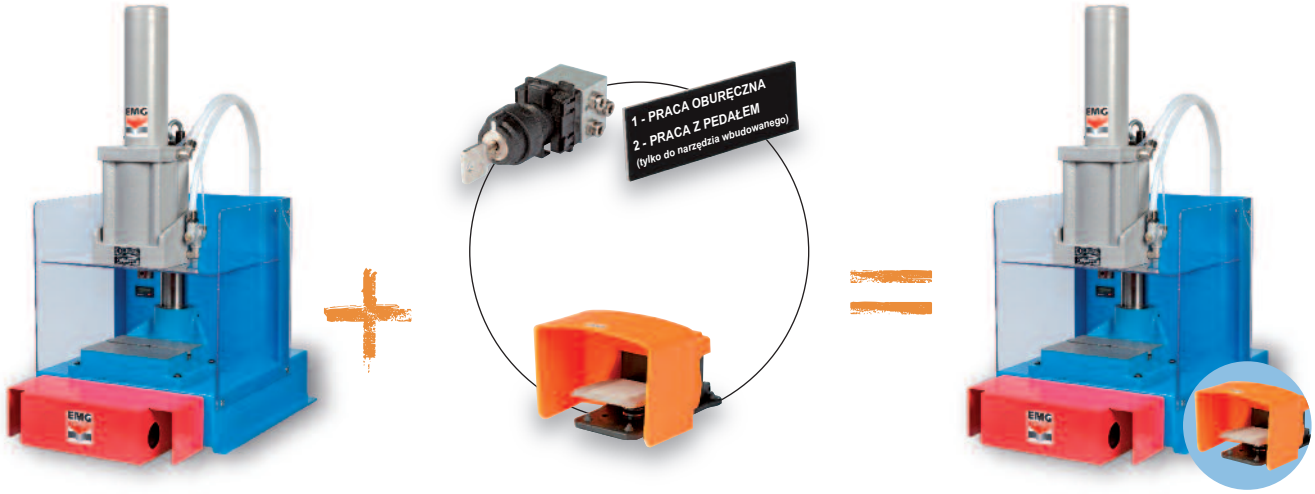

> Wyposażenie opcjonalne

• Dodatkowy regulator

Dodatkowy regulator umożliwiający pracę z ciśnieniem od 0,5 do 6 barów.

• Regulator 3%

Regulator siły w zakresie od 0,5 do 6 barów, z ręcznym manometrem, zapewniający powtarzalność cyklu z dokładnością 3 %.

• Regulator 1%

Regulator siły w zakresie od 0,5 do 6 barów, z ręcznym manometrem, zapewniający powtarzalność cyklu z dokładnością 1 %.

• Kontrola jakości czujnikami mocy i/lub posuwu.

EMG oferuje różne sposoby sterowania mocą i/lub posuwem za pomocą czujników mocy i ruchu, które można nastawić wg potrzeby, dla 100% kontroli nad detalem.

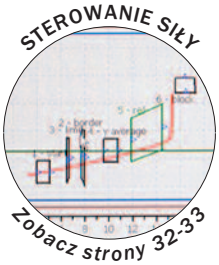

• Licznik

Nastawny 5-cio cyfrowy licznik z zerowaniem.

• Filtr na wyjściu powietrza

Kompletny zestaw fitra na wyjściu powietrza dla obniżenia poziomu zanieczyszczenia i hałasu (75dB zamiast 85dB).

• Ogranicznik wydechu

Regulacja szybkości opadania za pomocą ogranicznika wydechu.

• Mikrometryczne nastawienie ruchu powrotnego

System regulacji ruchu powrotnego, ze stopniowaniem co 0,02mm.

• Klocki

Set 2 klocków do mocowania wyposażenia w rowkach T.

• Tuleja zaciskowa

Oprawka zaciskowa ER25 do czopu Ø1, 5 do Ø16 mm . (Øna życzenie).

Opcje dodatkowe

- *Nastawienie czasu pracy w położeniu dolnym, umożliwiające:*
  - Zatrzymanie prasy od 0 do 15s w dolnym położeniu
  - Zapewnienie osiągnięcia położenia dolnego dzięki detekcji na ostatnim mm skoku.
- *Zatrzymanie prasy w położeniu dolnym poprzez ciągły nacisk obu ręcznych przycisków i następnie podniesienie przez dociśnięcie przycisków.*
- *Specjalny lakier RAL.*
- *Specjalne rozwiązania na życzenie (modyfikacje prasy, oprzyrządowanie i narzędzia).*

• Podstawa i przegródki

Opcja obejmuje podstawę pod prasę z 2 bocznymi przegródkami 350 x 250 mm.
To doposażenie pozwala stworzyć wysoko ergonomiczne miejsce pracy:

- Przestrzeń na nogi 450 mm.
- Wysokość podstawy730 mm (755 mm z antywibracyjną podkładką).
- Nachylone przegródki na detale 350 x 250 mm.

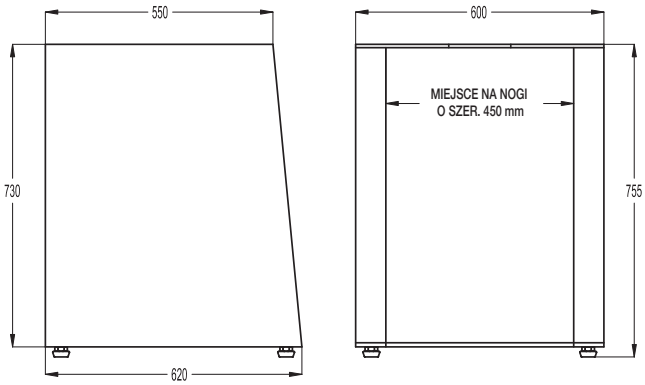

Hydro-pneumatyczne prasy od 7 do 30 T

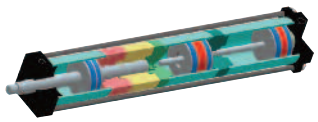

Prasy Hydropneumatyczne

RODZAJE RAM 7 T, 13 T ET 30 T

Pracujemy ze sprężonym powietrzem... jedynie!

Nasz cylinder na sprężone powietrze posiada zamknięte obwody hydrauliczne, co umożliwia osiągnięcie potrzebnej siły suwu roboczego, który się rozpoczyna, gdy tłok napotka na opór. Zasada działania jest prosta i podobna cylindrom pneumatycznym z podwójnym działaniem. Ta technologia łączy w sobie zalety systemów pneumatycznych i hydraulicznych, bez ich wad (np. głośne i brudzące się jednostki hydrauliczne, niskie zużycie powietrza...).

- Szybkość
- Siła
- Jakość
- Oszczędność
- Cicha praca
- Bezobsługowe

Zasada działania cylindrów hydropneumatycznych EMG polega na rozdzieleniu całego cyklu na 3 części: szybkie zbliżenie, suw roboczy i powrót.

Szybkie zbliżenie:
Zawór sterujący wtłacza sprężone powietrze do komory i porusza tłok. Przesuw tłoka jest szybki, ale tłok nie ma siły: chodzi o szybkie przesunięcie.

Suw roboczy:
Gdy tłok dosięgnie detalu, zawór sterujący się przełącza i daje sygnał do rozdzielacza 3/2, który wtłacza spreężone powietrze do drugiej komory cylindra. Wrzeciono skierowane do dołu silnie spręża olej i tym samym zwiększa siłę.

Powrót:

Zawór sterujący powraca do pozycji wyjściowej. Powietrze jest wyprowadzone przez rozdzielacz 3/2. Tłok roboczy wraca szybko do pozycji wyjściowej.
Bardzo szeroka gama urządzeń, moduły:

- ponad 60 różnych zaworów
- Z 3 rodzajami ram

Hydro-pneumatyczne prasy od 7 do 30 T

Przykłady	Rama modelu 7 ton
Siła *	**od 6 910 do 7 820 kg**
Całkowity suw *	od 50 do 400 mm
Roboczy suw *	od 6 do 40 mm
Wysokość gabarytowa	400 mm
Głębokość C-profilu	185 mm
Mocowanie przyrządu do cylindra	M30 x 2 x 25 mm
Całkowita długość cylindra *	od 650 do 1 790 mm
Stół	400 x 350 mm
Waga*	500 kg
** zależy od wyboru cylindra*	

7 ton

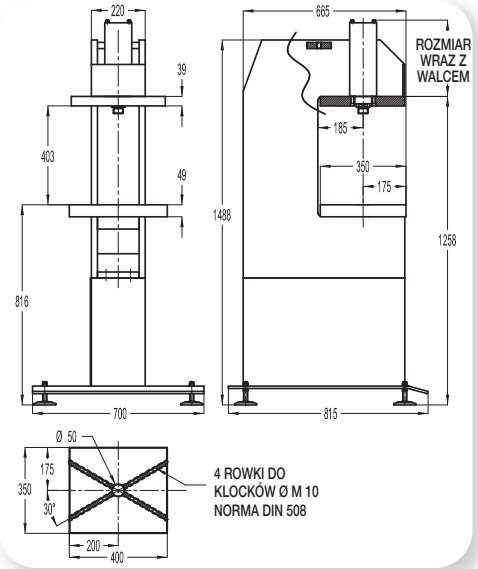

Przykłady	Rama modelu 13 ton
Siła *	**od 13 380 do 14 000 kg**
Całkowity suw *	od 50 do 300 mm
Roboczy suw *	od 6 do 40 mm
Wysokość gabarytowa	430 mm
Głębokość C-profilu	220 mm
Mocowanie przyrządu do cylindra	M30 x 2 x 25 mm
Całkowita długość cylindra *	od 695 do 1 660 mm
Stół	450 x 400 mm
Waga*	750 kg
** zależy od wyboru cylindra*	

13 ton

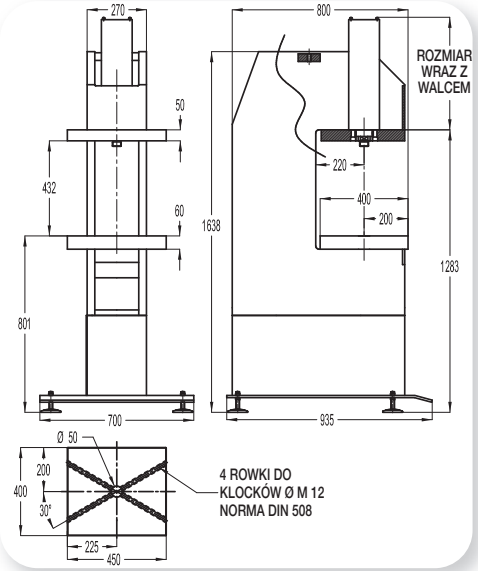

Przykłady	Rama modelu 30 ton
Siła *	**od 28 300 kg do 30 650 kg**
Całkowity suw *	od 50 do 400 mm
Roboczy suw *	od 6 do 40 mm
Wysokość gabarytowa	500 mm
Głębokość C-profilu	250 mm
Mocowanie przyrządu do cylindra	M39 x 2 x 35 mm
Całkowita długość cylindra *	od 800 do 2 010 mm
Stół	540 x 460 mm
Waga*	1 200 kg
** zależy od wyboru cylindra*	

30 ton

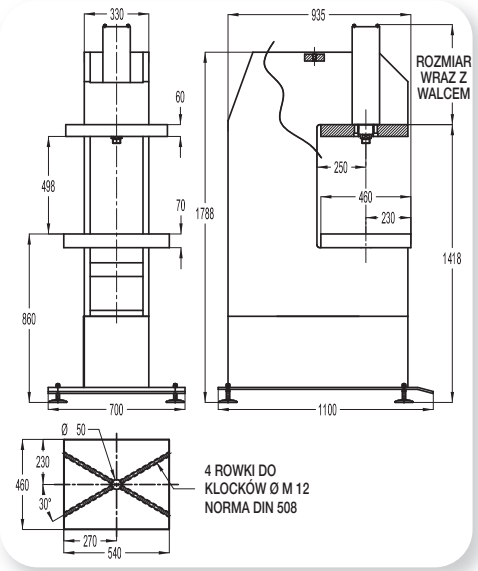

> Wersje sterowania pras pneumatycznych

• **Wersja 1:** przeznaczona do integracji przez klienta

Dostarcza się wyłącznie prasę bez sterowania i wyposażenia

• **Wersja 2:** przygotowana do użycia z oburęcznym sterowaniem

Wersja 1 +:
- Bezpieczne dwuręczne przyciski sterujące.
- Boczne i górne obudowy stołu.
- Centrala, zawór zwrotny i pneumatyczne łącze.
- Filtr z funkcją regulacji i filtracji (na zamek).

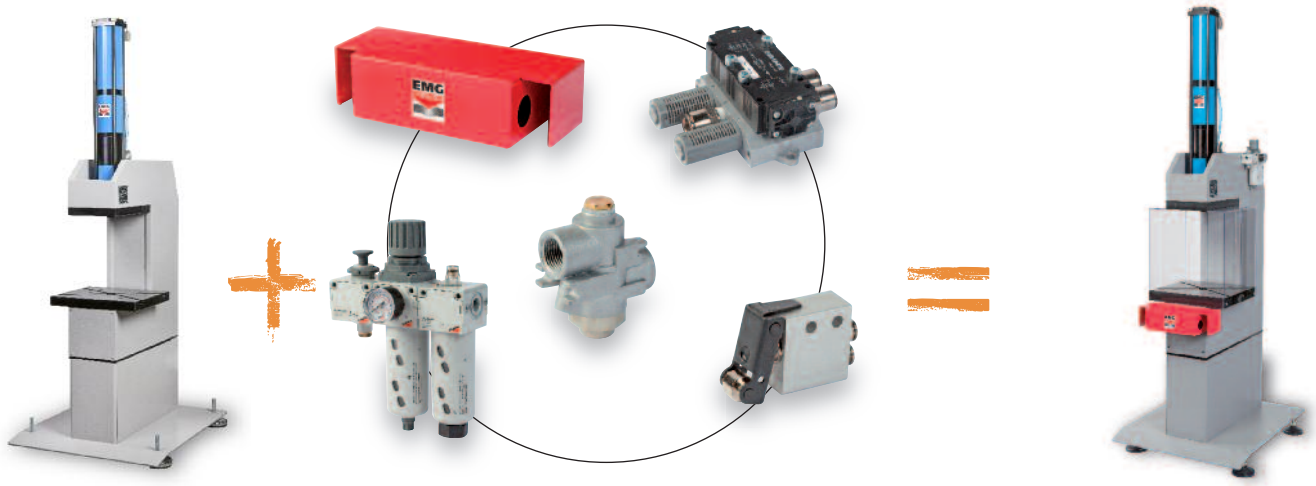

• **Wersja 3:** przygotowana do użycia z oburęcznym sterowaniem albo pedałem

Wersja 2 +:
- Sterowanie pedałem do pracy z wbudowanym narzędziem*
- 2-pozycyjny przełącznik kontroli na klucz.

**Definicja: wbudowane narzędzia muszą być zabezpieczone. Ich otwory i odpowiednie bezpieczne odległośći muszą spełniać obowiązujące normy i nie przekraczać odległość 6 mm. Wszelkie dodatkowe ryzyka pracy z narzędziami wbudowanymi muszą być wykluczone.*

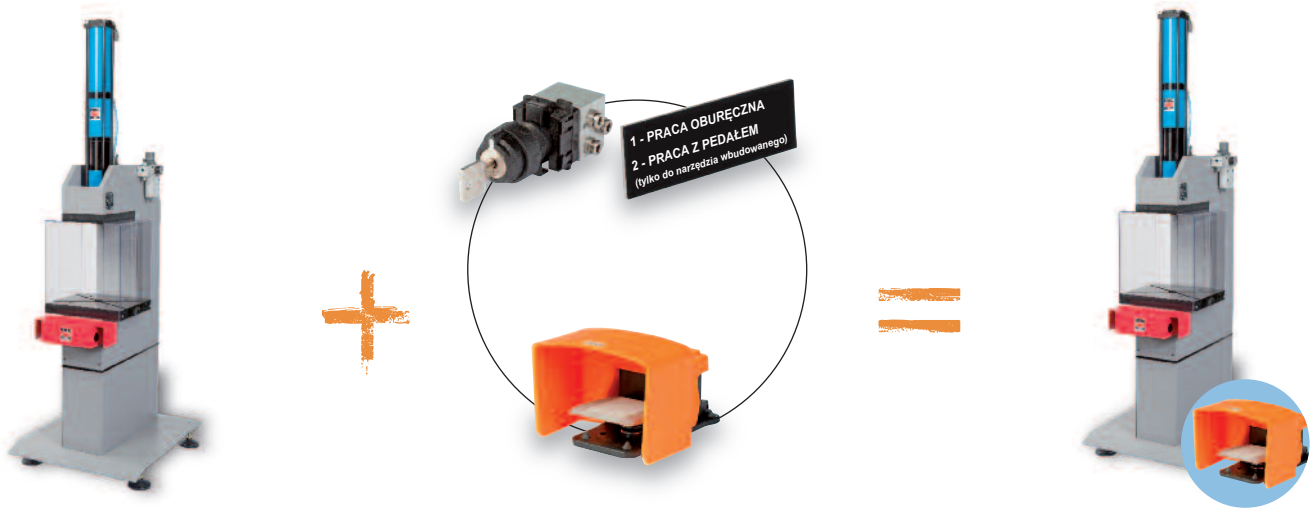

> Wyposażenie opcjonalne

• Zapobieganie rotacji przy pomocy 2 kolumn

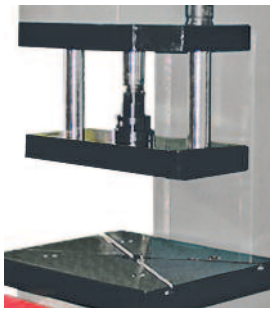

System zapobiegania rotacji przy pomocy 2 kolumn:
Uwaga na zmniejszenie wysokości gabarytowej:
- Rama 7 T:
  wys. gabarytowa = 265 mm
- Rama 13 T:
  wys. gabarytowa = 295 mm
- Rama 30 T:
  wys. gabarytowa = 340 mm

• Dodatkowy regulator

Dodatkowy regulator umożliwiający pracę z ciśnieniem od 0,5 do 6 barów.

• Regulator 3%

Regulator siły w zakresie od 0,5 do 6 barów, z ręcznym manometrem, zapewniający powtarzalność cyklu z dokładnością 3 %.

• Regulator 1%

Regulator siły w zakresie od 0,5 do 6 barów, z ręcznym manometrem, zapewniający powtarzalność cyklu z dokładnością 1 %.

• Licznik

Nastawny 5-cio cyfrowy licznik z zerowaniem.

• Filtr na wyjściu powietrza

Kompletny zestaw fitra na wyjściu powietrza dla obniżenia poziomu zanieczyszczenia i hałasu (75dB zamiast 85dB).

• Ogranicznik wydechu

Regulacja szybkości opadania za pomocą ogranicznika wydechu.

• Klocki

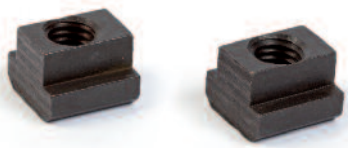

Set 2 klocków do mocowania wyposażenia w rowkach T.

Opcje dodatkowe

- *Nastawienie czasu pracy w położeniu dolnym, umożliwiające:*
  - Zatrzymanie prasy od 0 do 15s w dolnym położeniu
  - Zapewnienie osiągnięcia położenia dolnego dzięki detekcji na ostatnim mm skoku.
- *Zatrzymanie prasy w położeniu dolnym poprzez ciągły nacisk obu ręcznych przycisków i następnie podniesienie przez dociśnięcie przycisków.*
- *Specjalny lakier RAL.*
- *Specjalne rozwiązania na życzenie (modyfikacje prasy, oprzyrządowanie i narzędzia).*

> Specjalne rozwiązania

Aby spełnić wymagania dotyczące indywidualnych aplikacji w niektórych branżach, EMG oferuje specjalne wyposażenie na życzenie, które doskonale dostosowuje się do określonych wymagań i sytuacji w produkcji.

Dzięki własnemu biuru projektowemu oraz zapleczu ponad 40 maszyn obróbczych EMG potrafi na życzenie zaprojektować i wykonać dowolną modyfikację swoich pras, włącznie z urządzeniami pomocniczymi.

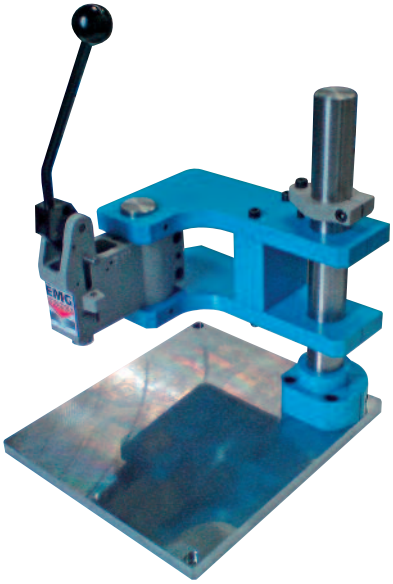

Prasa 7HR z przestawieniem

Prasy kolankowe 7HR z przestawieniem umożliwiającym zwiększyć głębokość C-profilu i zwiększyć stół roboczy.

Narzędzie do cięcia na prasie 3T

Prasa pneumatyczna 3T z 2-pozycyjnym narzedziem tnącym z górnym zabierakiem do przytwierdzenia elementu.

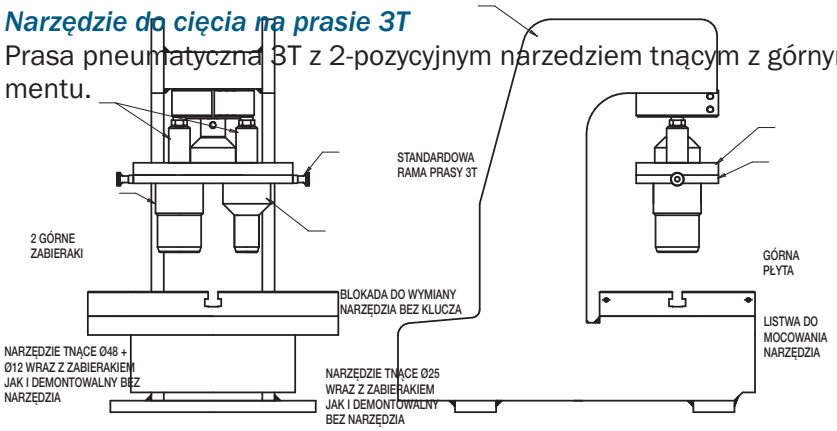

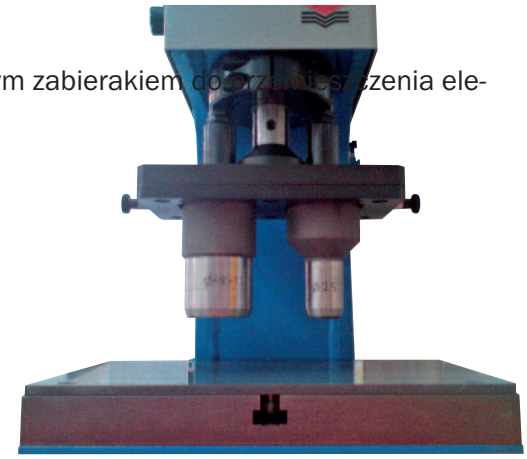

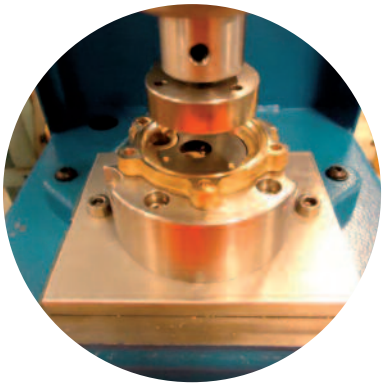

Narzędzie do 3-punktowego prasowania

Pneumatyczna prasa 6PHR z narzędziem do zaprasowania 3 nitów, które mają mocować stalową część w nierdzewnym uchwycie..

Prasa pneumatyczna z elektryczną skrzynką sterującą

Prasa w wersji ocynkowanej/niklowanej

W pełni ocynkowana i/lub niklowana prasa laboratoryjna
Tego rodzaju pokrycie jest najczęstsze jako ochrona antykorozyjna.

Wysokowydajna ręczna prasa zębatkowa 50HR LP

Narzędzie do wprowadzenia wału do profilu aluminiowego dla prasy 3t LP

- Modyfikacja ramy z otworem dla profilu
- Studium i realizacja narzędzia

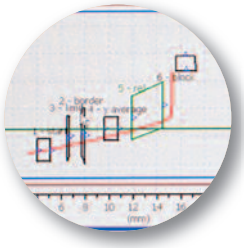

> Sterowanie siłą

EMG oferuje wszystkie rodzaje sterowania siłą nacisku i/lub suwu dzięki rozwiązaniom na bazie czujników ciśnienia i położenia, zapewniających 100% kontroli. Jakość jest zapewniona poprzez kontrolę procesów przemysłowych:

> Stała kontrola jakości

> Opanowanie procesów p rodukcji

> Pełna kontrola końcowa

> Monitoring produkcji

Zabezpieczenie jakości polega na stałej kontroli pracy. Prasy EMG, wyposażone w czujniki siły i/lub ruchu umożliwiają uzyskanie identycznych detali na każdym etapie produkcji.

W przypadku nieosiągnięcia żądanych parametrów, rozpoznanie wady jest natychmiastowe, jednostka monitorująca wysyła sygnał „OK“ lub „NOK“ na monitor, sygnał dźwiękowy lub zablokuje detal na miejscu.

Ten sygnał umożliwia operatorowi natychmiast odizolować wadliwy detal.

Informacje są zapisane w jednostce sterującej i można je eksportować do PC w celu analizy, statystyki lub archiwizacji.

- **W ofercie są trzy standardowe możliwości**
- **Według wymagań klienta można zaoferować specjalne rozwiązania.**

Takie rozwiązania, dostarczane pod klucz, są możliwe w wielu wariantach w zależności od złożoności operacji kontrolnych i ich dokładności.

I. Ukazanie tylko siły

Opis:
Kontrola siły składa się z czujnika ciśnienia (dokładność 0,5% wartości nominalnej) i miernika ciśnienia z ekranem digitalnym (50 pomiarów na sekundę).

Funkcje:
Operator używa dźwignię prasy i widzi aktualnie zmierzoną wartość.

II. Ukazanie siły z pamięcią maksymalnej wartości i z sygnałem OK/NOK

Opis:
Kontrola siły składa się z czujnika (dokładność 0,5% wartości nominalnej) i miernika ciśnienia z 5-cyfrowym ekranem LCD (20 pomiarów na sekundę) oraz zielonej/czerwonej kontrolki + sygnalizacji dźwiękowej.

Funkcje:
Operator podaje zadanie dla prasy i wykonuje operację.

- Jeśli wartość siły osiągnie minimalny określony próg (S1), zaświeci się zielona kontrolka.
- Jeśli wartość siły przekroczy maksymalną zadaną wartość (S2), zaświeci się czerwona kontrolka i zabrzmi sygnał ostrzegawczy.
- Reset za pomocą przycisku na przednim panelu wyzeruje wartość maksymalną.

III. Sterowanie siły i suwu

Opis:
Kontrola siły składa się z czujnika (dokładność 2% wartości nominalnej), czujnika położenia (dokładność 0,1mm), kontrolera procesu FORCEMASTER (1000 pomiarów na sekundę), wskaźnika OK/NOK i sygnalizacji dźwiękowej.

Funkcje:
Należy zdefiniować parametry obszaru, przez który przechodzi krzywa wyznaczona prawidłowym przebiegiem procesu (posuw w osi X, siła w osi Y, z maks. 9 okienkami przebiegu)

Dopóki zaprogramowana krzywa przechodzi przez zdefiniowane okienka, prasa pracuje normalnie a każdy cykl jest potwierdzony zielonym światłem. Jeśli podczas operacji krzywa nieprzejdzie którymś z zaprogramowanych okienek, prasa wyda ostrzegawczy sygnał dźwiękowy (brzęczyk) a u prasy pneumatycznej można zaprogramować zatrzymanie. Po usunięciu wadliwego detalu operator musi przyciskiem zrestartować system i może kontynuować pracę.

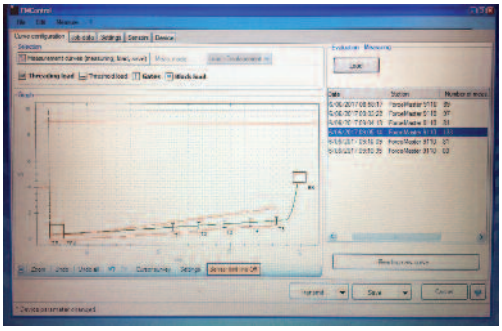

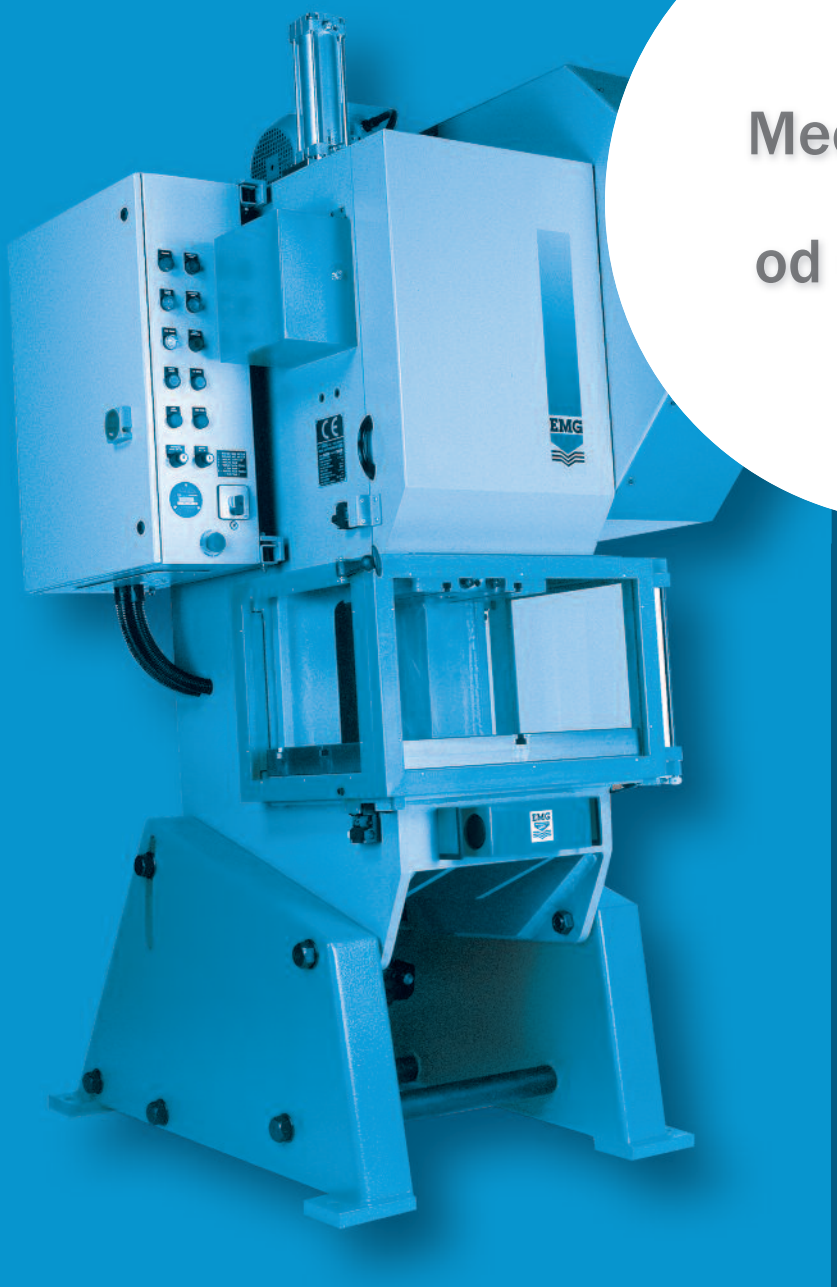

Mechaniczne prasy od 6 do 80 T

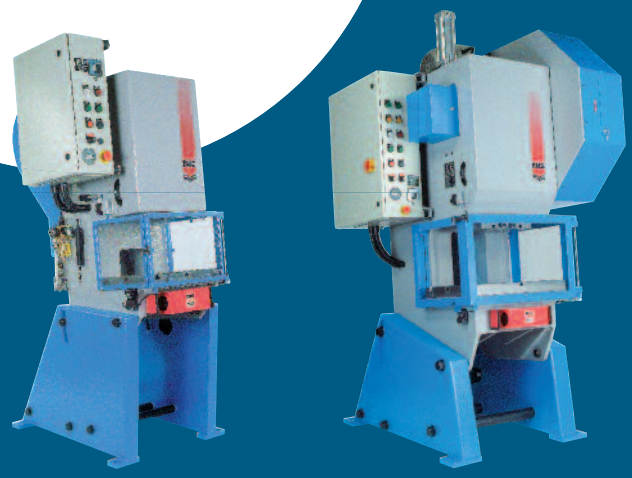

Prasy mechaniczne

6T - 15T - 25T - 45T - 80T

Seria pras mechanicznych EMG składa się z 5 modeli od 6 do 80 T.

Dysponują wielką wydajnością i z łatwością i dokładnością wykonują najcięższe aplikacje: produkcja zegarków, biżuterii, okularów, urządzeń elektrycznych i elektronicznych, części samochodowych, elektroniki użytkowej, zabawek, zamków...

Są wytrzymałe i gwarantują przez długi czas wysoką jakość i produktywność, której nie mają konkurencyjne prasy!

Przeprowadzenie najróżniejszych zadań dla każdego modelu jest łatwe dzięki rezerwie mocy i bardzo dokładnemu wykonaniu.

	6 T	15 T	25 T	45 T	80 T
Zmienny suw (mm)	4 - 40	5 - 75	5 - 75	6 - 100	8 - 120
Wysokośc gabarytowa (mm)	200	300	300	350	400
Głębokość C-profilu (mm)	120	180	210	220	300
Ilość cykli / min	240	140	140	130	100
Nastawienie śruby sferycznej	0 - 30	0 - 50	0 - 60	0 - 70	0 - 100
Wiercenie ruchomej części	Ø26H7x40	Ø38H7x55	Ø38H7x55	Ø50H7x65	Ø50H7x100
Moc silnika (kw)	0,5	1,1	2,2	5,5	7,5
Zużycie powietrza na cykl (l)	0,2	0,6	0,7	0,9	0,7
Wymiary stołu (mm)	450x220x30	450x320x40	550x400x48	650x430x57	850x600x67
Waga (kg)	450	900	1 400	3 100	5 000

> Parametry serii

• **Rama**
Rama wykonana z jakościowej stali narzędziowej z konstrukcją w kształcie C-profilu. Jednakowe spoiny i materiał wysokiej jakości zapewniają znakomitą sztywność i odporność na obciążenia spowodowane udarami podczas intensywnego używania.
Bardzo grube kołnierze ramy ograniczają otwieranie się C-profilu.

• **Ruchoma część**
Ruchoma część jest ze stopu FGS 300 zamotowana na regulowanych śrubą ślizgach ze stali szlachetnej lub brązu. Element w całości jest wyszlifowany i ręcznie wygładzony. Regulacja za pomocą ograniczników zamontowanych do ramy prasy.
Stopka części ruchomej ma otwory i centralny nawiert do montażu narzędzia.
Ślizgi są wykonane z rowkami umożliwiającymi smarowanie.
Naprzeciw ślizgu jest umiejscowiona poprzeczka. Regulację prowadzi się dociskiem zamotowanym na ramie prasy.

• **Tłoczysko / Śruba kulowa**
Tłoczysko jest wykonane ze stopu FGS 300 (u prasy 80T ze stali) z tulejami łożyskowymi z brązu z oszlifowaną powierzchnią zapewniającą doskonałe smarowanie. Smarowanie zapewnia olej.
Śruba kulowa jest z wstępnie obrobionej stali z obróbką powierzchniową.

• **Wał**
Wał wykonany z kutej szlachetnej stali. Ostateczne wykończenie zmniejsza zużycie z powodu tarcia. Obraca się na smarowanych łożyskach.

• **Zmiana suwu**
Dla zmiany suwu wystarczy odłączyć sprzęgło kłowe i nastawić wymagany posuw. Zmiana suwu jest dzięki temu bardzo szybka.

• **Smarowanie**
Smarowanie jest centralne i zapewnia je ręczna pompa. Częstotliwość smarowania można dopasować w zależności od wykonywanych cykli (krokowa lub ciągła praca). Automatyczna pompa jest wyposażeniem na życzenie.

• **Elektromagnetyczna przepustnica z podwójną komorą**
Zabezpieczone systemem samokontroli i jest montowane z amortyzatorem odpornym na zabrudzenie.

• **Sprzęgło/Hamulec**
Poruszanie prasy zapewnia jednotarczowe pneumatyczne sprzęgło i kontroluje je hamulec. Od modelu 25t wzwyż zaistniałe przerwy w dostawie powietrza zabezpiecza zbiornik powietrza.

> Standardowe wyposażenie

- Bezpieczne sterowanie oburęcznymi przyciskami
- Centralne smarowanie ręczną pompą
- Licznik z 6 cyframi i zerowaniem, 8 cyfr bez zerowania
- Praca ciągła lub krokowa
- Rama z wychyleniem aż 20° (na życzenie dla modeli 45t i 80t)
- Nastawienie z motorem lub bez
- Pozytywny mechanizm wyrzucający w części ruchomej
- Cylindry stabilizujące (45t i 80t)
- Hydrauliczne odblokowanie części ruchomej (45t i 80t)
- Automatyczne zwolnienie sprzęgła kłowego przy zmianie suwu (80t)
- Certyfikat bezpieczeństwa EU
- Instrukcja obsługi oraz schematy: elektryczny, pneumatyczny i hydrauliczny
- Instrukcja obsługi bieżącej (przypomnienie zalecanych czynności, działania kontrolne, czynnościprewencyjne, usterki i ich naprawa)

> Elektryczne wyposażenie

Spełnia normy europejskie. Steruje wszystkimi cyklami: krok po kroku, ciągły, regulacja.

> Kolory

Lazurowy niebieski: RAL 5015

Platynowo szary: RAL 7036

> Cykle robocze

Standardowe prasy

Cykl 1: Ręczne nastawienie bez motoru
Cykl 2: Nastawienie za pomocą impulsu z motorem
Cykl 3: Praca krokami, jednoczesnym naciśnięciem oburęcznych przycisków
Cykl 4: Praca ciągła. Start cyklu jednoczesnym naciśnięciem obu przycisków a zatrzymanie jednym przyciskiem
Cykl 5: Praca krokami za pomocą pedału, z osadzonym narzedziem (pedał jako wyposażenie dodatkowe)
Cykl 6: Praca ciągła ze stale naciśniętym pedałem, z osadzonym narzędziem (pedał jako wyposażenie dodatkowe)
Cykl 7: Praca krokami z pomocą pedału, z zamkniętymi kratami (pedał jako wyposażenie dodatkowe)
Cykl 8: Praca w cyklu automatycznym. Start cyklu za pomocą zewnętrznego sterowania prasy (automat...)

Specjalne cykle na prasach z automatyczną kurtyną jako wyposażenie na życzenie

Cykl 7: Praca krokami z pomocą pedału z kurtyną ochronną
Cykl 8: Praca ciągła ze stale naciśniętym pedałem, z kurtyną ochronną

Specjalne cykle na prasach z kurtyną optyczną

Cykl 4: Praca w cyklu automatycznym. Start cyklu za pomocą zewnętrznego sterowania lub przycisku (do wyboru)
Cykl 6: Praca krokowa. Sterowanie jednym ruchem
Cykl 7: Praca krokowa. Sterowanie dwoma ruchami
Cykl 8: Praca krokowa. Sterowanie pedałem z kurtynami aktywnymi

Prasy 6 T

Suw	Wysokość w położeniu dolnym	Wysokość w położeniu górnym
4	178	182
10	175	185
18	171	189
25	167	192
32	164	196
36	162	198
39	160	199
40	160	200

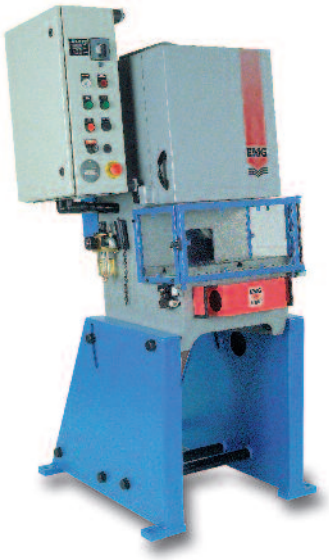

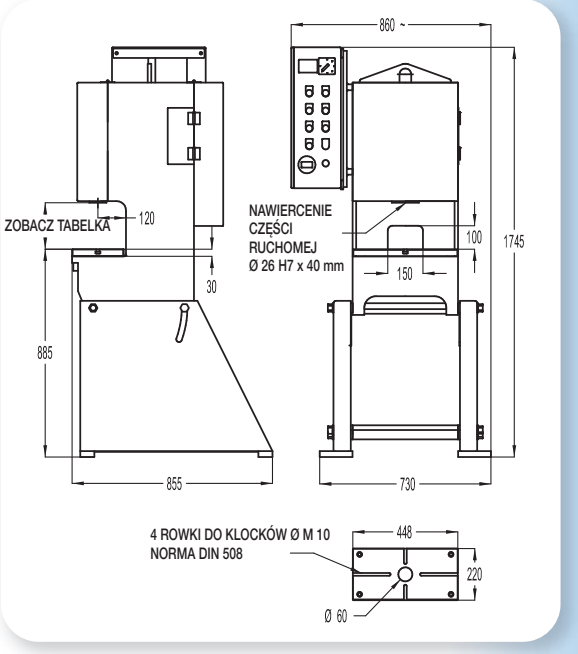

Prasy 15 T

Suw	Wysokość w położeniu dolnym	Wysokość w położeniu górnym
5	261	266
20	253	273
38	245	283
53	237	290
65	231	296
72	227	299
75	226	301

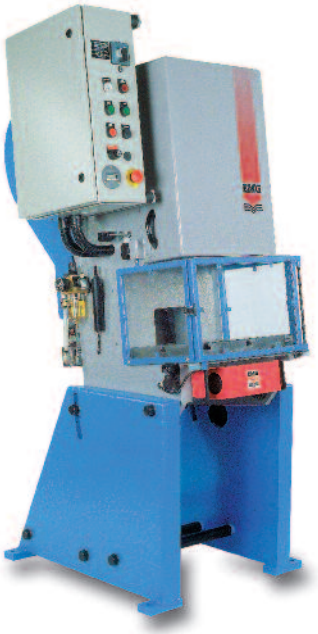

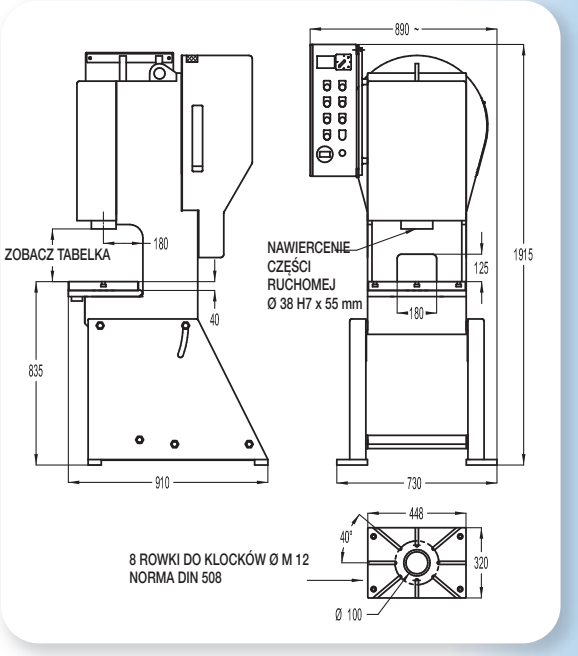

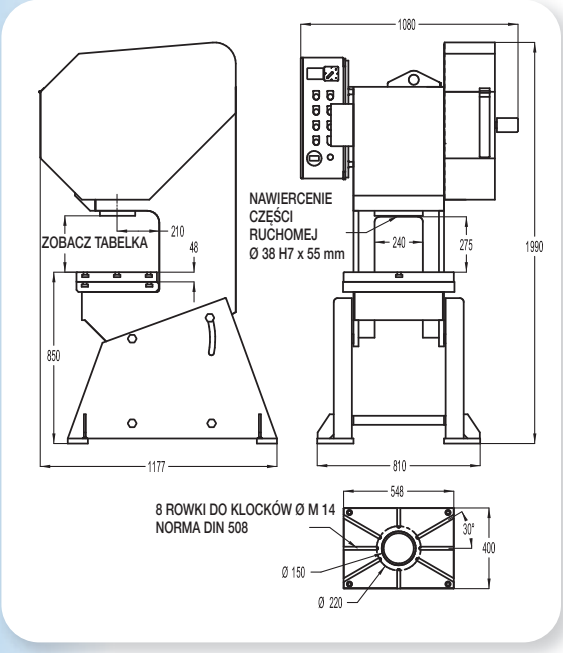

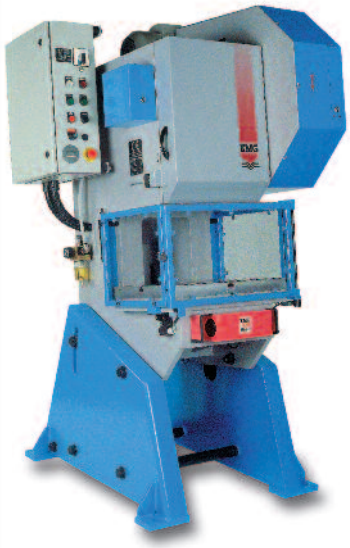

Prasy 25 T

Suw	Wysokość w położe-niu dolnym	Wysokość w położe-niu górnym
5	262	267
13	258	271
24	252	276
34	248	282
44	242	286
53	238	291
61	234	295
67	231	298
71	229	300
74	227,5	301,5
75	227	302

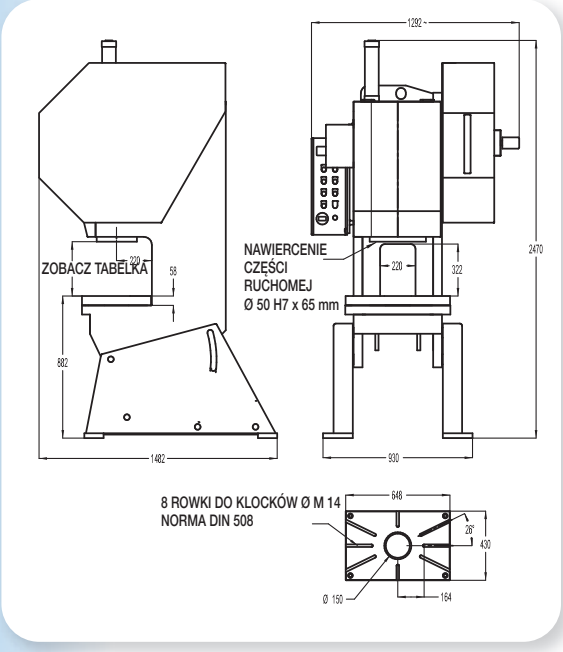

Prasy 45 T

Suw	Wysokość w położe-niu dolnym	Wysokość w położe-niu górnym
6	299	305
14	295	309
26	289	315
39	282	321
50	277	327
61	271	332
71	266	337
79	262	341
86	259	345
92	256	348
97	253,5	350,5
99	251,5	351,5
100	252	352

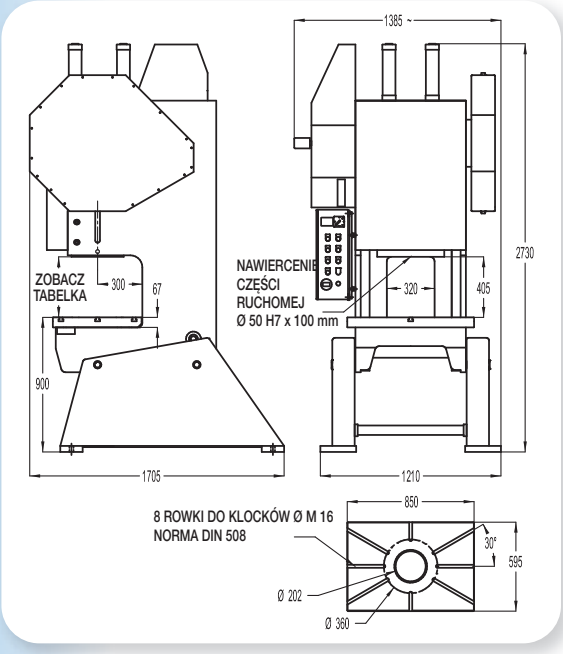

Prasy 80 T

Suw	Wysokość w położe-niu dolnym	Wysokość w położe-niu górnym
8	332	340
18	328	346
32	321	353
46	314	360
60	306	366
73	300	373
85	295	380
95	290	385
104	285	389
111	282	393
116	279	395
119	278	397
120	278	398

• Kurtyna opuszczana

Automatyczna opuszczana kurtyna zabezpiecza przednią i boczną ochronę operatora i osób trzecich. Przytrzymanie nacisku pedału najpierw spuści kurtynę w dół aż do spodniego położenia i wtedy cykl zostaje rozpoczęty wyłącznie pod warunkiem, że czuła osłona nie napotka na żadną przeszkodę.

Operator może więc podczas pracy wolnymi rękami zakładać i odbierać detale, nawet, gdy maszyna nie jest zablokowana.

To wyposażenie umożliwia, przy jednoczesnym zachowaniu bezpieczeństwa, wzrost produktywności na poziomie 20% a dla obsługi oznacza mniej zmęczenia i napięcia mięśni.

Drzwiczki są zamontowane na zawiasach i umożliwiają pełny dostęp do szybkiej i łatwej wymiany narzędzia.

• Klin do mechanicznego odblokowania (hydrauliczne i standardowe modele 45T i 80T)

Klin do odblokowania części ruchomej w dolnym położeniu umożliwia w ciągu kilku minut odblokować prasę, bez wymiany detalu.

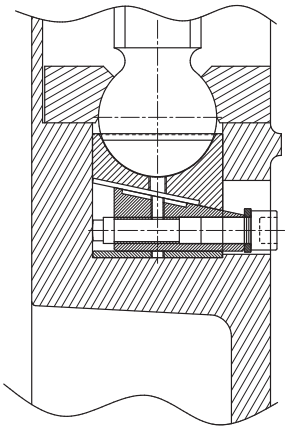

• Kurtyny optyczne

Niewidoczne bariery zapewniające ochronę przedniej strefy niebezpiecznej i sterujące startem cyklu po jednym lub dwóch naruszeniach promienia detektora. To wyposażenie likwiduje potrzebę oburęcznej obsługi i zapewnia maksymalną ochronę przy zwiększeniu wydajności prasy.

Jednocześnie można pracować także z prostą ochroną za pomocą pedału do załączenia cyklu.

Drzwiczki są zamontowane na zawiasach i umożliwiają pełny dostęp do szybkiej i łatwej wymiany narzędzia.

• Elektroniczne krzywki

Programowalny moduł z elektronicznymi krzywkami OMRON, połączony z urządzeniem kodującym, umożliwia sterować 8 wyjściami i obsługiwać jednocześnie podajnik, odmuch, chwytaki, nożyce albo jakiekolwiek inne peryferia urządzenia.

• Automatyczne smarowanie z kontrolą poziomu (standardowo dla 45T i 80T)

Automatyczne smarowanie montuje się w miejsce centralnego ręcznego smarowania.
Zapewnia poprawne smarowanie urządzenia bez ryzyka, że operator zapomni o smarowaniu. To dodatkowe wyposażenie się zdecydowanie poleca w przypadku trybu automatycznej pracy.

• Gumowy zabierak (6T, 15T, 25T)

Gumowy zabierak zamontowany w otworze stołu, zapewnia wyrzucanie detalu spod prasy. Jego siłę można nastawić regulując napięcie gumowych bloczków stykowych.

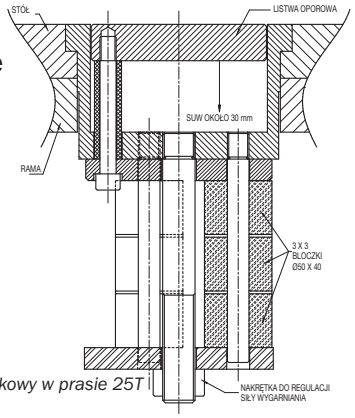

Bloczek stykowy w prasie 25T

• Pneumatyczny zabierak (25T, 45T, 80T)

Ma taką samą funkcje co zabierak gumowy ale ma większą wydajność, od 3t w prasie 25T i 45T, a do 7T w prasie 80T. Zbiornik na powietrze zapewnia powtarzalny nacisk.

• Zmiennik prędkości z potencjometrem sterującym.

W celu nastawienia kadencji cykli roboczych prasy w trybie automatycznym albo dla powolnego opadania w trybie sterowania motorem można wyposażyć wszystkie prasy mechaniczne w zmiennik prędkości sterowany potencjometrem.

Opcje dodatkowe

- *Sterowanie pedałem do pracy z zabudowanym narzędziem* albo suw < 6 mm*
- *Krzywka odmuchowa z rozdzielaczem 3/2 i zaworem zamykającym*
- *Nastawialny licznik z 6 cyframi do zatrzymania prasy po osiągnięciu żądanej ilości cykli*
- *Halogenowe oświetlenie na kablu 500 mm, świetlówki lub oświetlenie LED*
- *Komora rozprężna na wydechu dla zmniejszenia poziomu hałasu (-2dB)*
- *Komplet klocków*
- *Antywibracyjne podstawki*
- *Specjalny lakier RAL*

**Definicja: wbudowane narzędzia muszą być zabezpieczone. Ich otwory i odpowiednie bezpieczne odległości muszą spełniać obowiązujące normy i nie przekraczać odległość 6 mm. Wszelkie dodatkowe ryzyka pracy z narzędziami wbudowanymi muszą być wykluczone.*

> Specjalne wersje pras mechanicznych

Prasa w wersji do produkcji zegarków

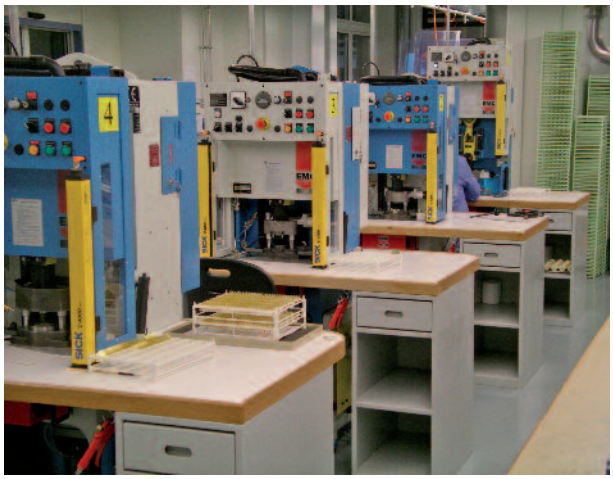

Można zamówić specjalny lakier

Prasa 25T z automatycznym zrobotyzowanym ładowaniem

Prasa z dźwiękoszczelną obudową

Całkowity widok prasy

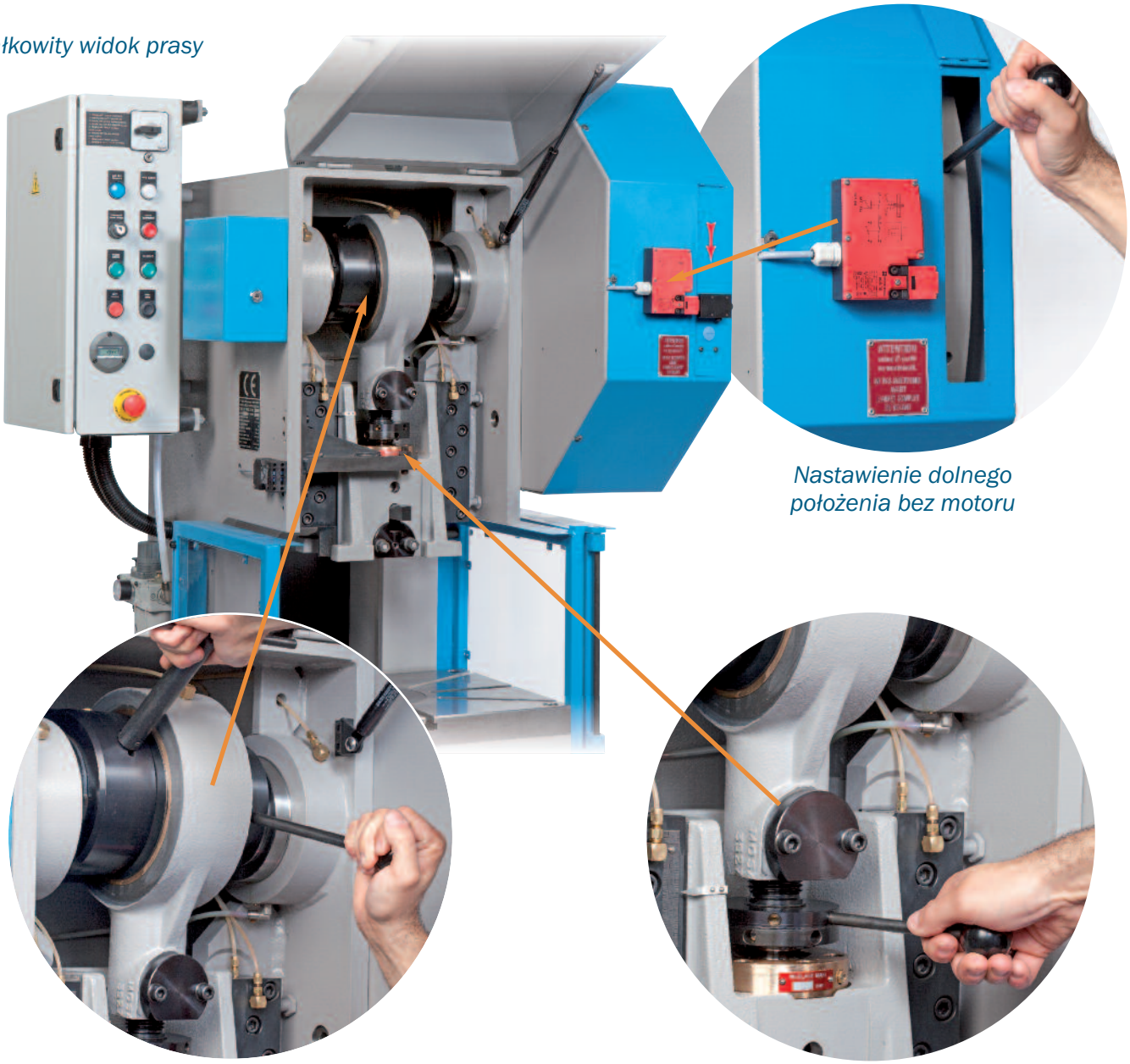

Nastawienie dolnego położenia bez motoru

Szybka regulacja suwu

Szybkie nastawienie wysokości gabarytowej

Widok na napędowe koło zębate prasy 80t

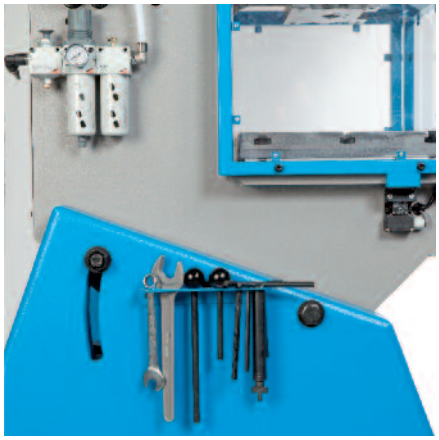

Uchwyt kluczy serwisowych

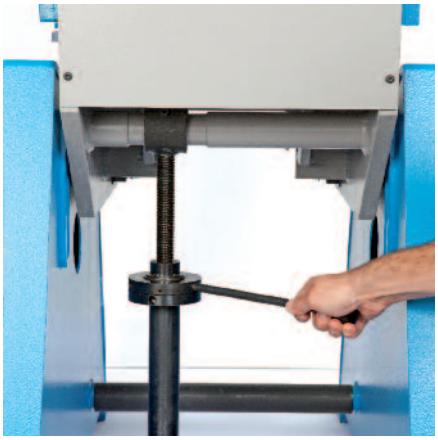

Nastawienie wychylenia (hydrauliczne dla 45 i 80T)

> Bezpieczeństwo: priorytet firmy EMG

Jeśli chodzi o bezpieczeństwo, EMG nie robi kompromisów: nasze mechaniczne prasy spełniają warunki norm „urządzeń technicznych“ i norm europejskich i uzyskały certyfikaty bezpieczeństwa EU.
Już w fazie projektu EMG zakłada spełnienie obowiązujących norm europejskich i opracowań z zakresu ergonomii maszyn. Systemy bezpieczeństwa w prasach muszą być na najwyższym poziomie, przede wszystkim chronić operatora, ale również zapewniać ergonomię dla zwiększenia wydajności.

3 typy ochrony = 3 certyfikaty bezpieczeństwa EU typu:

Seria PEP-E: prasa ze standardowymi kratami
Seria EC-E: prasa z ruchomą kurtyną ochronną
Seria BI-E: prasa z optycznymi barierami z jednym lub dwoma naruszeniami promienia

Firma EMG zawsze stara się swoim klientom zapewniać doskonały serwis i dlatego wprowadziła system kontroli jakości, który spełnia wymagania normy ISO9001 wersja 2008.

> EMG we Francji i w świecie

EMG jest obecne na 5 kontynentach za pośrednictwem wybranych dystrybutorów, producentów lub sprzedawców, którzy są na swoim terenie specjalistami w branży.

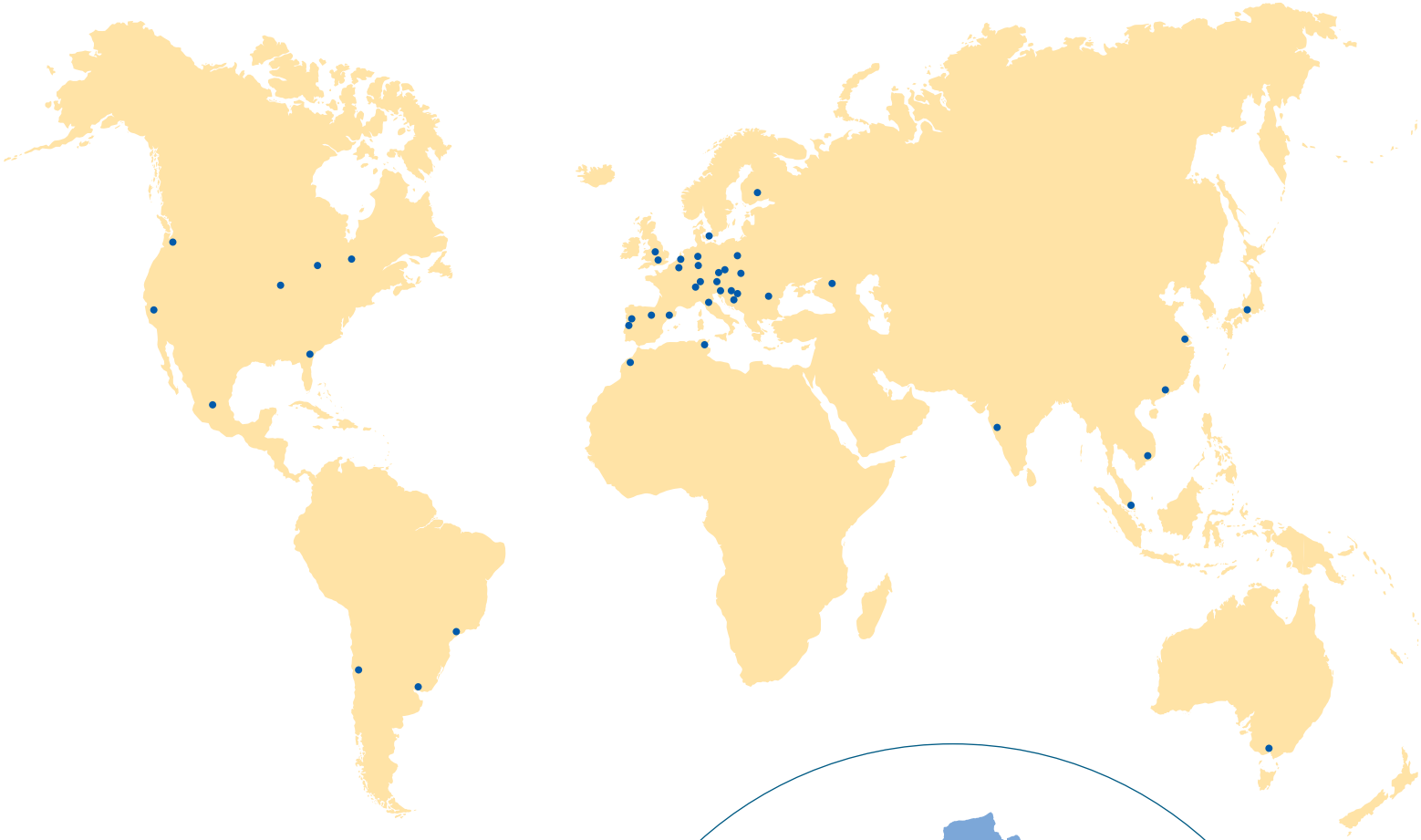

Nasi przedstawiciele handlowo-techniczni we Francji są również specjalistami obróbki, i szkolą się w zakresie nowych urządzeń i wyposażenia dodatkowego.

W ramach naszej sieci dystrybucyjnej i sprzedażowej nasi przedstawiciele są zawsze gwarancją fachowej porady i globalnej jakości oferowanej przez firmę EMG.

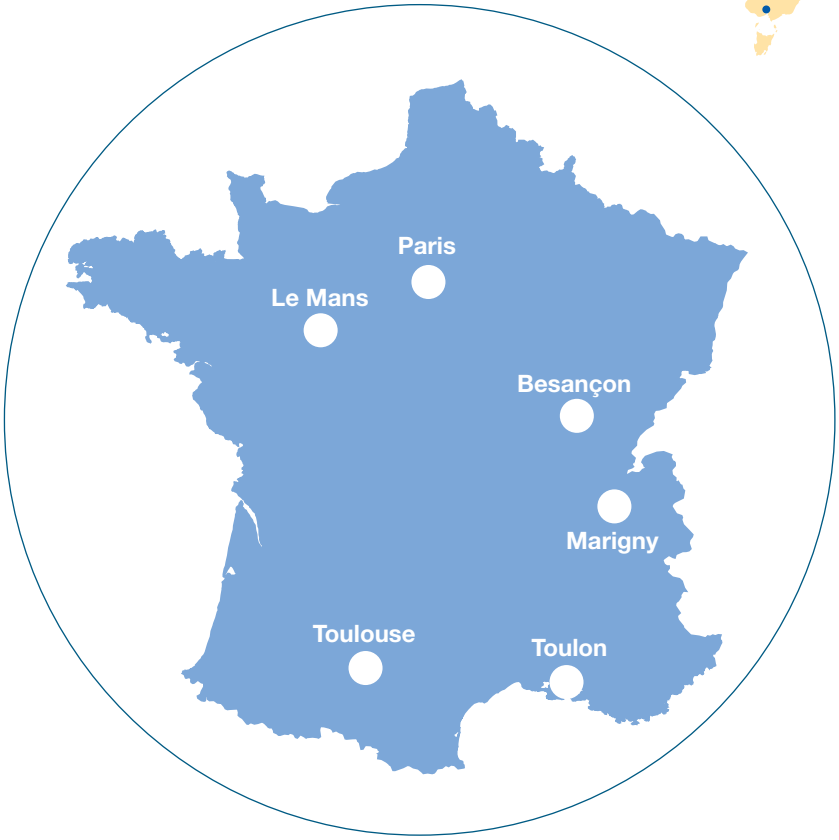

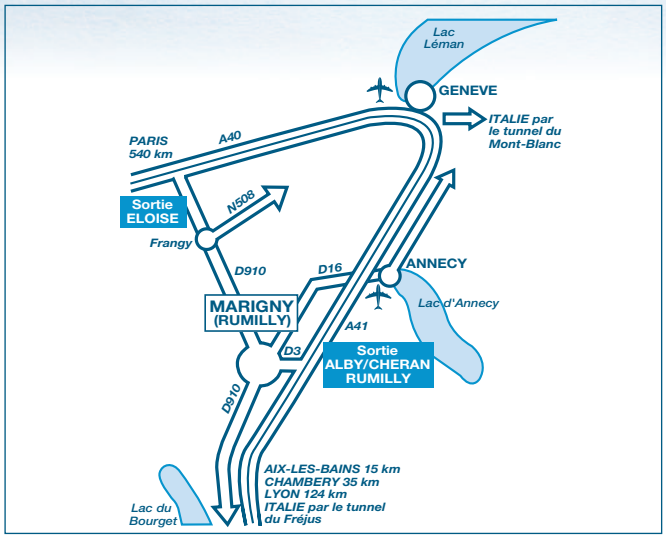

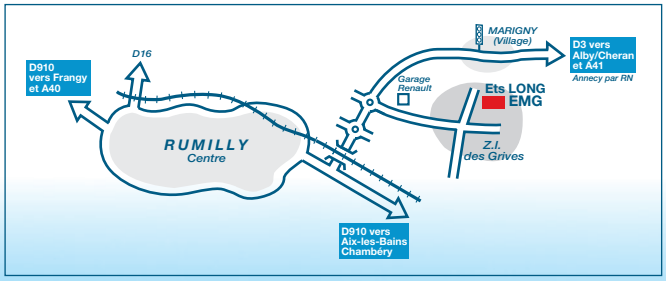

EMG ma siedzibę w Haute-Savoie, departamencie na granicy ze Szwajcarią i Włochami, który czerpie jednakowo z wyjątkowego środowiska gór i jezior jak również z żywej aktywności ekonomicznej w sercu rejonu Rhône-Alpes, jako jednego z największych regionów francuskich i jednego z najbardziej znanych w Europie.

Każdy klient i partner EMG na świecie dzięki oferowanym urządzeniom i służbom korzysta w wysokiego standardu i know-how, które są wynikiem długiej tradycji produkcji i nieustannego rozwoju.

Prasy EMG oferują producentom najlepszy poziom zwrotu inwestycji dzięki konkurencyjnym nakładom na zakup i utrzymanie urządzeń, dzięki swojej charakterystyce pracy oraz dokładnej i przydatnej ergonomii.

Oprócz efektywnej obsługi i bardzo szerokiej gamy produktów klientom EMG, dzięki fachowości w procesach projektowania i produkcji, zapewniamy szeroki wybór dodatkowego wyposażenia i specjalnych wersji.

Argumenty „wagi ciężkiej“, które Państwu szybko i trwale zapewnia większą wydajność.

EMG PRESSES

PRAMARK s.r.o.
Křížová 1018/6
150 00 Praha 5
Tel : +420 251 561 029
Fax : +420 251 563 385
e-mail :
pramark@pramark.eu
www.pramark.eu

LONG presses EMG
80 rue du Loquois
ZAE Rumilly Sud
F-74150 Marigny-Saint-Marcel
Tel : + 33 (0)4 50 01 11 58
Fax : + 33 (0)4 50 01 14 85
www.emg.fr

Retrouvez-nous sur

2H+M RC 434 166 286 - 05/2017 • DC - PL 2000 - A • Dokumenty i fotografie nie są wiążące: na podstawie oczekiwań klientów firma LONG/EMG może zmienić parametry swoich modeli.